Biuro Projektowo – Usługowe **„DROGAN”**
Grzegorz Nachyła
ul. Szczecińska 78/1 26-600 Radom
www.drogan.radom.pl tel: 508-348-065 e-mail: drogan@interia.eu

Zamawiający : **Burmistrz Gmina Kozienice;**
ul. Parkowa 5; 26 – 900 Kozienice

Stadium: **PROJEKT WYKONAWCZY**

Zamierzenie budowlane : **BUDOWA UL. SERDECZNEJ NA ODCINKU OD UL. PROSTEJ DO UL. GŁÓWNEJ W ALEKSANDRÓWCE**

Kategoria obiektu : **XXV** (drogi)

Działka nr :

234, 236, 223/2, 156/1, 183/3, 223/6, 221/1, 187/1, 188/1, 189/3, 528/5

na części działek stanowiących pas drogowy **235, 186/3,**

jednostka ewid: **140705_5 Kozienice – obszar wiejski**

obręb **0001 Aleksandrówka**

Branża: **Drogowa** Numer egzemplarza: **4**

	Imię i Nazwisko	Numer uprawnień	Podpis
Projektant :	mgr inż. Grzegorz Nachyła	MAZ/0278/POOD/04	
Sprawdzający :	mgr inż. Szymon Materek	MAZ/0021/PWOD/07	

Lipiec 2017r

SPIS ZAWARTOŚCI

- Oświadczenie projektanta
- Uprawnienia i zaświadczenia
- Opis Techniczny
- Plan Tyczenia
- Część Rysunkowa
  - *rys nr 1 Plan Orientacyjny*
  - *rys nr 2 Zagospodarowanie Terenu*
  - *rys nr 3 Przekroje konstrukcyjne*
  - *rys nr 4 Profil podłużny*
  - *rys nr 5 Szczegół przepustu pod koroną drogi*
  - *rys nr 6 Szczegół zjazdów*
  - *rys nr 7 Szczegóły konstrukcyjne krawężnika i chodnika*
  - *rys nr 8 Szczegół wylotu ścieku do rowu*
  - *rys nr 9 Przekroje poprzeczne*
- Informacja dotycząca BIOZ

Radom 07.2017r

OŚWIADCZENIE

Zgodnie z art. 20 ust 4 Prawo Budowlane oświadczam, że Projekt Wykonawczy **„Budowy ul. Serdecznej na odcinku od ul. Prostej do ul. Głównej w Aleksandrówce”** został sporządzony zgodnie z obowiązującymi przepisami oraz zasadami wiedzy technicznej i jest kompletny z punktu widzenia celu, któremu ma służyć.

Stanowisko/ *Branża*	Imię i Nazwisko	Numer Uprawnień	Podpis
Projektant *Drogowa*	mgr inż. Grzegorz Nachyła	MAZ/0278/POOD/04	
Sprawdzający *Drogowa*	mgr inż. Szymon Materek	MAZ/0021/PWOD/07	

MAZOWIECKA
OKRĘGOWA
IZBA
INŻYNIERÓW
BUDOWNICTWA

sygn. akt. MAZ/7131/352/04/D

Warszawa, dnia 22.12.2004 r.

DECYZJA

Na podstawie art. 11 ust. 1 i art. 24 ust.1 pkt 2 ustawy z dnia 15 grudnia 2000 r. o samorządach zawodowych architektów, inżynierów budownictwa oraz urbanistów (Dz. U. z 2001 r. nr 5 poz. 42, z późn. zm.), art. 12 ust. 1 pkt. 1 i pkt. 5 oraz ust. 3, art. 13 ust. 1 pkt. 1 i ust. 4, art. 14 ust. 1 pkt 2a ustawy z dnia 7 lipca 1994 r. Prawo budowlane (tekst jednolity: Dz. U. z 2003 r., Nr 207, poz. 2016 z późn. zm.) oraz § 4 ust. 2 i ust. 4, § 4a ust. 1, § 5 ust. 3c w związku z ust. 2 pkt. 1, § 9 ust. 1 rozporządzenia Ministra Gospodarki Przestrzennej i Budownictwa z dnia 30 grudnia 1994 r. w sprawie samodzielnych funkcji technicznych w budownictwie (Dz. U. 1995 r. nr 8 poz. 38, z późn. zm.), Okręgowa Komisja Kwalifikacyjna Mazowieckiej Okręgowej Izby Inżynierów Budownictwa działająca w składzie orzekającym: 1/Zygmunt Garwoliński, 2/ Irena Churska, 3/ Marek Karpiński stwierdza, że:

Pan Grzegorz Nachyła
magister inżynier
urodzony dnia 24 lutego 1974 roku w Radomiu, syn Mieczysława

uzyskał
UPRAWNIENIA BUDOWLANE
nr MAZ/0278/POOD/04

do projektowania bez ograniczeń
w specjalności drogowej

UZASADNIENIE

W związku z uwzględnieniem w całości żądania strony, na podstawie art. 107 § 4 Kodeksu postępowania administracyjnego odstępuje się od uzasadniania decyzji.

Szczegółowy zakres nadanych uprawnień został opisany na odwrocie niniejszej decyzji.

POUCZENIE

1.Zgodnie z art. 12 ust. 7 ustawy – Prawo budowlane, podstawę do wykonywania samodzielnych funkcji technicznych w budownictwie stanowi wpis do centralnego rejestru, prowadzonego przez Głównego Inspektora nadzoru Budowlanego oraz wpis na listę członków właściwej izby samorządu zawodowego.

2. Od niniejszej decyzji służy odwołanie do Krajowej Komisji Kwalifikacyjnej Polskiej Izby Inżynierów Budownictwa w Warszawie za pośrednictwem Okręgowej Komisji Kwalifikacyjnej Mazowieckiej Okręgowej Izby Inżynierów Budownictwa w Warszawie, w terminie 14 dni od dnia jej doręczenia.

Skład Orzekający

1/ mgr inż. Zygmunt Garwoliński .....

2/ mgr inż. Irena Churska .....

3/ mgr inż. Marek Karpiński .....

Przewodniczący
Okręgowej Komisji Kwalifikacyjnej
p. o. mgr inż. Ryszard Chaciński

.....

MAZOWIECKA OKRĘGOWA IZBA INŻYNIERÓW BUDOWNICTWA

Przewodniczący
Mazowieckiej Okręgowej Izby
Inżynierów Budownictwa
mgr inż. Wiesław Olechnowicz

.....

MAZOWIECKA
OKRĘGOWA
IZBA
INŻYNIERÓW
BUDOWNICTWA

sygn. akt. MAZ/7131-7132/ 363 /06/D

Warszawa, dnia 30 czerwca 2007 r.

DECYZJA

Na podstawie art. 11 ust. 1 i art. 24 ust. 1 pkt 2 ustawy z dnia 15 grudnia 2000 r. o samorządach zawodowych architektów, inżynierów budownictwa oraz urbanistów (Dz.U. z 2001 r. Nr 5 poz. 42 z późn. zm.), art. 12 ust. 1 pkt 1-5, ust. 3, art. 13 ust. 1, 3 i 4, art. 14 ust. 1 pkt 2 a) ustawy z dnia 7 lipca 1994 r. – Prawo budowlane (tekst jedn.: Dz.U. z 2006 r. Nr 156 poz. 1118 z późn. zm.) oraz § 11 ust. 1 pkt 1, § 15, § 18 ust. 1 rozporządzenia Ministra Transportu i Budownictwa z dnia 28 kwietnia 2006 r. w sprawie samodzielnych funkcji technicznych w budownictwie (Dz.U. Nr 83 poz. 578), **Okręgowa Komisja Kwalifikacyjna Mazowieckiej Okręgowej Izby Inżynierów Budownictwa stwierdza, że:**

Pan Szymon Józef Materek
magister inżynier budownictwa
urodzony 15 lutego 1959 roku w m. Starachowice , syn Władysława

uzyskał

UPRAWNIENIA BUDOWLANE
nr MAZ/0021/PWOD/07

do projektowania i kierowania robotami budowlanymi
bez ograniczeń
w specjalności drogowej

UZASADNIENIE

W związku z uwzględnieniem w całości żądania strony, na podstawie art. 107 § 4 Kodeksu postępowania administracyjnego odstępuje się od uzasadniania decyzji.

Szczegółowy zakres nadanych uprawnień został opisany na odwrocie niniejszej decyzji.

POUCZENIE

1.Zgodnie z art. 12 ust. 7 ustawy – Prawo budowlane, podstawę do wykonywania samodzielnych funkcji technicznych w budownictwie stanowi wpis do centralnego rejestru, prowadzonego przez Głównego Inspektora Nadzoru Budowlanego oraz wpis na listę członków właściwej izby samorządu zawodowego.

2. Od niniejszej decyzji służy odwołanie do Krajowej Komisji Kwalifikacyjnej Polskiej Izby Inżynierów Budownictwa w Warszawie za pośrednictwem Okręgowej Komisji Kwalifikacyjnej Mazowieckiej Okręgowej Izby Inżynierów Budownictwa w Warszawie, w terminie 14 dni od dnia jej doręczenia.

Skład Orzekający

1/ mgr inż. Krzysztof Latoszek .....

2/ mgr inż. Irena Churska .....

3/ mgr inż. Krzysztof Booss .....

OPIS TECHNICZNY ZAGOSPODAROWANIA TERENU

1. Przedmiot inwestycji

Przedmiotem inwestycji jest budowa ulicy Serdecznej na odcinku od ul. Prostej do ul. Głównej w Aleksandrówce o długości 844m.

Inwestorem przedsięwzięcia jest Burmistrz Gminy Kozienice.

1.1 Podstawa opracowania

- Umowa z Gminą Kozienice.
- Mapa do celów projektowych
- Ocena wizualna oraz pomiary wysokościowe w terenie
- Rozporządzenie Ministra Transportu i Gospodarki Morskiej z dnia 2 marca 1999r. w sprawie warunków technicznych jakim powinny odpowiadać drogi publiczne i ich usytuowanie

1.2 Lokalizacja inwestycji

Inwestycja zlokalizowana będzie w Gminie Kozienice, powiat kozienicki, województwo mazowieckie (obręb 0001 Aleksandrówka, jednostka ewidencyjna 140705_5 Kozienice – obszar wiejski):

na części działek stanowiących pas drogowy **235, 186/3,**

na działkach **234, 236, 223/2** oraz na działkach powstałych w wyniku podziału działek sąsiadujących nr **156/1** (z działki nr 156), **183/3** (z działki nr 183/1), **223/6** (z działki nr 223/5), **221/1** (z działki nr 221), **187/1** (z działki nr 187), **188/1** (z działki nr 188), **189/3** (z działki nr 189/1), **528/5** (z działki nr 528/4).

Budowa drogi wraz z oświetleniem realizowana będzie na podstawie Decyzji o zezwoleniu na realizację inwestycji drogowej, która zatwierdzi projektowany podział.

2. Istniejący stan zagospodarowania terenu

Na odcinku od ul. Prostej do km 0+500 ulica posiada nawierzchnię gruntową o zmiennej szerokości.

Na odcinku od km 0+500 do km 0+844 ulica ma nawierzchnię bitumiczną, silnie zdegradowaną. Jezdnia na tym odcinku ograniczona krawężnikami.

Ulica Serdeczna tworzy skrzyżowania zwykłe z ul. Prostą oraz ul. Główną (droga krajowa nr 79). Przy skrzyżowaniu z drogą krajową usytuowana jest stacja benzynowa. Wyjazd ze stacji odbywa się na ul. Serdeczną.

Droga częściowo oświetlona. Droga zlokalizowana jest na terenie płaskim.

Przy skrzyżowaniu z ul. Prostą usytuowany jest przepust z rur PVC o średnicy 60cm zakończony prefabrykowanymi ściankami czołowymi. Przepust w bardzo dobrym stanie technicznym.

W km 0+317 w ciągu rowu melioracyjnego zlokalizowany jest przepust. Przepust w bardzo złym stanie technicznym.

Na odcinku od ul. Prostej długości około 200m wzdłuż drogi usytuowana jest zabudowa mieszkalna (zabudowa jednorodzinna).

Na odcinku od ul. Głównej długości około 340m po stronie prawej zlokalizowane są budynki mieszkalne oraz budynki użyteczności publicznej. Na pozostałym odcinku wokół drogi występują tereny leśne oraz pola i łąki.

3. Opinia geotechniczna

Na podstawie badań terenowych sporządzonych przez Pracownię Ochrony Środowiska „EKO" określono:

- poziom swobodnego zwierciadła wody — 0,5 - 1,7m ppt
- głębokość przemarzania gruntu — hz = 1,0m
- warunki gruntowe — proste

- rodzaj gruntów: humus, kruszywo łamane, nasyp z dachówki ceramicznej, piasek drobny szary, piasek organiczny ciemno szary,

Ustalenie warunków gruntowo – wodnych

- Warunki wodne — przeciętne
- Grunt podłoża pod względem wysadzinowości — niewysadzinowe
- Grupa nośności podłoża — G1

Obiekt zaliczono do pierwszej kategorii geotechnicznej.

4. Projektowane zagospodarowanie terenu

4.1 Ulica w planie sytuacyjnym

Projektowana budowa drogi rozpoczyna się przy skrzyżowaniu z ul. Prostą a kończy przy skrzyżowaniu z ul. Główną (droga krajowa nr 79).

Przecięcia się krawędzi jezdni na skrzyżowaniu z ul. Prostą wyokrąglono łukami poziomymi o promieniach R=6m i R=5m.

Przecięcia się krawędzi jezdni na skrzyżowaniu z drogą krajową wyokrąglono łukami poziomymi o promieniach R=8m.

Długość projektowanej drogi 844m. Szerokość jezdni 5,0m. Na łukach o promieniu R=30m jezdnia zostanie poszerzona do 7m. Zmiana szerokości jezdni na odcinkach przejściowych.

Na odcinku od km 0+000 do km 0+542 przekrój drogowy o spadku jezdni jednostronnym 2% skierowanym w lewo. Obustronne pobocza o szerokości 1,0m (na odcinku od km 0+000 do km 0+142 po stronie lewej pobocze o szerokości 1,1m).

Na odcinku od km 0+542 do km 0+844 przekrój półuliczny. Po stronie lewej jezdnia ograniczona krawężnikami betonowymi. Wzdłuż krawężnika chodnik szerokości 2m z kostki betonowej.

Obsługa działek przyległych za pomocą zjazdów.

W km 0+516 wykonana zostanie droga dojazdowa o szerokości jezdni 5m. Włączenie do ul. Serdecznej wyokrąglone zostanie łukami o promieniu R=6m.

4.2 Ulica w profilu podłużnym.

Niweletę projektowanej drogi zaprojektowano w nawiązaniu do istniejącego terenu.

Na początku opracowania niweletę dowiązano do wysokości istniejącej ul. Prostej zaś na końcu opracowania do ul. Głównej.

Pochylenia podłużne niwelety wynoszą od 0,211% do 1,670%.

4.3 Ulica w przekroju poprzecznym.

Zaprojektowana ulica posiadać będzie następujące przekroje poprzeczne:

od km 0+000 do km 0+142,00

- Jezdnia szerokości 5,0m o spadku jednostronnym 2% skierowanym w lewo;
- Pobocze szerokości 1,0m i spadku 6% skierowanym na zewnątrz (strona prawa);
- Ciek betonowy prefabrykowany 60x33x15cm (strona lewa)
- Pobocze szerokości 0,5m i spadku 8% skierowanym na zewnątrz (strona lewa);

od km 0+142,00 do km 0+460,55

- Jezdnia szerokości 5,0m o spadku jednostronnym 2% skierowanym w lewo;
- Obustronne pobocze szerokości 1,0m i spadku 6% skierowanym na zewnątrz;

od km 0+480,55 do km 0+543,55

- Jezdnia szerokości 7,0m o spadku jednostronnym 2% skierowanym w lewo;
- Obustronne pobocze szerokości 1,0m i spadku 6% skierowanym na zewnątrz;

Zmiana szerokości jezdni na odcinakach przejściowych (od km 0+460,55 do km 0+480,55 oraz od km 0+543,55 do km 0+563,55). Poszerzenie wyłącznie po prawej stronie jezdni (lewa pozostaje bez zmian). Skosy przy poszerzeniach wyokrąglone łukami o promieniu R=100m.

od km 0+563,55 do km 0+816,00

- Jezdnia szerokości 5,0m o spadku jednostronnym 2% skierowanym w lewo;
- Pobocze szerokości 1,0m i spadku 6% skierowanym na zewnątrz (strona lewa);
- Krawężnik betonowy 15x30x100cm, światło 10cm (strona prawa)

- Chodnik szerokości 2,0m i spadku poprzecznym 1% skierowanym do jezdni (strona prawa)

od km 0+816 do km 0+844,00

- Jezdnia szerokości 5,0m o spadku zmiennym;
- Obustronny krawężnik betonowy 15x30x100cm,
- Obustronny chodnik szerokości 2,0m i spadku poprzecznym 1,

4.4 Konstrukcja nawierzchni ulicy

Konstrukcję jezdni ulicy przyjęto na podstawie katalogu typowych konstrukcji nawierzchni podatnych i półsztywnych oraz wyników badań terenowych sporządzonych przez Pracownię Ochrony Środowiska „EKO". Kategoria ruchu KR2.

Zaprojektowano następującą konstrukcję jezdni ul. Serdecznej:

Od km 0+000 do km 0+250 oraz od km 0+350 do km 0+844

- warstwa ścieralna z betonu asfaltowego AC11S grubości 4cm;
- warstwa wiążąca z betonu asfaltowego AC16W grubości 8m;
- podbudowa z kruszywa łamanego stabilizowanego mechanicznie grubości 25cm;

Od km 0+250 do km 0+350

- warstwa ścieralna z betonu asfaltowego AC11S grubości 4cm;
- warstwa wiążąca z betonu asfaltowego AC16W grubości 8m;
- podbudowa z kruszywa łamanego stabilizowanego mechanicznie grubości 25cm;
- warstwa odcinająca z pospółki grubości 20cm;

4.5 Chodniki

Na odcinku od km 0+505 do km 0+844, po stronie prawej zaprojektowano chodnik przylegający do jezdni o szerokości 2m. Spadek poprzeczny chodnika 1% skierowany do jezdni. Chodnik oddzielony od jezdni krawężnikiem betonowym 15x30x100cm ustawionym na podsypce cementowo- piaskowej oraz ławie z oporem z betonu C8/10. Światło krawężnika 10cm. Na zjazdach krawężnik zaniżony, tak aby jego światło wynosiło 2cm.

Konstrukcja chodnika:

- kostka betonowa, kolorowa, wibroprasowana grubości 6cm;
- podsypka cementowo – piaskowa grubości 3cm;
- podbudowa z kruszywa łamanego stabilizowanego mechanicznie grubości 10cm

4.6 Pobocza

Strona prawa

Na odcinku od km 0+000 do km 0+540 wykonane zostanie pobocze o szerokości 1,0m i spadku poprzecznym, 6% skierowanym na zewnątrz. Pobocza wykonane zostaną z kruszywa łamanego stabilizowanego mechanicznie grubości 10cm.

Strona lewa

Na odcinku od km 0+000 do km 0+142, po stronie lewej zaprojektowano ustawienie wzdłuż jezdni ścieku z elementów betonowych prefabrykowanych o wymiarach 60x50x33cm. Za ściekami wykonane zostanie pobocze z kruszywa łamanego stabilizowanego mechanicznie grubości 10cm i spadku poprzecznym 8% skierowanym na zewnątrz.

Na odcinku od km 0+142 do km 0+816 wykonane zostanie pobocze o szerokości 1,0m i spadku poprzecznym, 6% skierowanym na zewnątrz. Pobocza wykonane zostaną z kruszywa łamanego stabilizowanego mechanicznie grubości 10cm.

Droga dojazdowa

Po obu stronach jezdni drogi dojazdowej wykonane zostanie pobocze o szerokości 0,75m i spadku poprzecznym 8% skierowanym na zewnątrz. Pobocza wykonane zostaną z kruszywa łamanego stabilizowanego mechanicznie grubości 10cm.

4.7 Zjazdy

Zjazdy indywidualne z kostki betonowej

Zjazdy zaprojektowano o szerokości jezdni dostosowanej do szerokości istniejących bram.

Zjazdy przy jezdni zakończone skosami 1:1. Zjazdy ograniczone obrzeżami betonowymi 8x30x100cm ustawionymi na podsypce cementowo – piaskowej grubości 5cm.

Konstrukcja zjazdów indywidualnych:

- kostka betonowa, szara, wibroprasowana grubości 8cm;
- podsypka cementowo – piaskowa grubości 3cm;
- podbudowa z kruszywa łamanego stabilizowanego mechanicznie grubości 15cm

Lokalizację zjazdów pokazano na planie zagospodarowania.

Zjazdy indywidualne z kostki betonowej w ciągu chodnika

Zjazdy zaprojektowano o szerokości jezdni dostosowanej do szerokości istniejących bram.

Zjazdy przy jezdni zakończone łukami o promieniu R=3m. Zjazdy ograniczone krawężnikami betonowymi 15x30x100cm ustawionymi na podsypce cementowo – piaskowej grubości 3cm oraz ławie z oporem z betonu C8/10. Światło krawężnika 2cm.

Konstrukcja zjazdów indywidualnych:

- kostka betonowa, szara, wibroprasowana grubości 8cm;
- podsypka cementowo – piaskowa grubości 3cm;
- podbudowa z kruszywa łamanego stabilizowanego mechanicznie grubości 15cm

Lokalizację zjazdów pokazano na planie zagospodarowania.

Zjazdy publiczne z kostki betonowej w ciągu chodnika

Zjazdy zaprojektowano o szerokości jezdni dostosowanej do szerokości istniejących zjazdów.

Zjazdy przy jezdni zakończone łukami o promieniu R=3m lub R=5m. Zjazdy ograniczone krawężnikami betonowymi 15x30x100cm ustawionymi na podsypce cementowo – piaskowej grubości 3cm oraz ławie z oporem z betonu C8/10. Światło krawężnika 2cm.

Konstrukcja zjazdów publicznych:

- kostka betonowa, szara, wibroprasowana grubości 8cm;
- podsypka cementowo – piaskowa grubości 3cm;
- podbudowa z kruszywa łamanego stabilizowanego mechanicznie grubości 20cm

Lokalizację zjazdów pokazano na planie zagospodarowania.

Zjazdy publiczne z kruszywa

Zjazdy na tereny leśne zaprojektowano o szerokości 5m i wyokrąglone przy jezdni łukami o promieniu R=11m.

Zjazd do przepompowni zaprojektowano o szerokości 4m i wyokrąglony przy krawędzi jezdni łukami o promieniu R=3m.

Zjazdy zaprojektowano o nawierzchni z kruszywa łamanego stabilizowanego mechanicznie grubości 25cm.

Lokalizację zjazdów pokazano na planie zagospodarowania.

Zjazdy publiczne z betonu asfaltowego

Zjazdy usytuowane po stronie prawej w km 0+570 oraz w km 0+690 zaprojektowano o nawierzchni takiej jak na ul. Serdecznej.

Zjazdy ograniczone krawężnikami betonowymi 15x30x100cm ustawionymi na podsypce cementowo – piaskowej grubości 3cm oraz ławie z oporem z betonu C8/10. Światło krawężnika 2cm. Przecinające się krawędzie jezdni przy ul. Serdecznej wyokrąglono łukami o promieniu R=8m i R=10m. Szerokości zjazdów dostosowane do szerokości istniejących.

Konstrukcja zjazdów jak na jezdni ulicy.

Zjazd do stacji paliw

Istniejący zjazd do stacji paliw należy wyregulować wysokościowo do projektowanych rzędnych, poprzez rozbiórkę oraz odtworzenie nawierzchni. Kostkę należy układać na podsypce cementowo – piaskowej.

4.8 Droga dojazdowa

W km 0+516 zaprojektowano drogę dojazdową. Szerokość jezdni drogi dojazdowej 5,0m. Wzdłuż jezdni obustronne pobocza szerokości 0,75m o spadku poprzecznym 8% skierowanym na zewnątrz. Przecinające się krawędzie jezdni przy włączeniu do ul. Serdecznej wyokrąglone łukami o promieniu R=6m. Długość drogi 36m.

Konstrukcję na drodze dojazdowej należy wykonać jak na ul. Serdecznej.

4.9 Odwodnienie

Odwodnienie ulicy odbywać się będzie powierzchniowo.

Przepust w km 0+005

Istniejący przepust z rur PVC o średnicy 60cm ostanie przebudowany. Przewiduje się jego odkopanie, przedłużenie, a następnie ponowne ułożenie na podsypce z kruszywa naturalnego grubości 25cm. Przepust należy posadowić na projektowanych rzędnych. Na wlocie i wylocie do przepustu zamontowane zostaną istniejące prefabrykowane, żelbetowe ścianki czołowe. Do przedłużenia przepustu należy wykorzystać rury PVC karbowane o średnicy 60cm. Do szczelnego połączenia rur należy zastosować łączniki przewidywane przez producenta. Spadek podłużny przepustu 1%.

Przepust w km 0+317

Na ciągu rowu melioracyjnego zaprojektowano nowy przepust z rur karbowanych PVC o średnicy 80cm posadowiony na podsypce z kruszywa naturalnego grubości 25cm. Przepust zakończony żelbetowymi, prefabrykowanymi ściankami czołowymi.

Ścieki betonowe

Na odcinku od km 0+000 do km 0+142, po stronie lewej, wzdłuż jezdni przewidziano ustawienie ścieków betonowych prefabrykowanych o wymiarach 60x50x33cm ustawionych na podsypce cementowo – piaskowej grubości 3cm oraz podbudowie z kruszywa łamanego.

Woda ze ścieków odprowadzona będzie do rowu drogowego usytuowanego wzdłuż ul. Prostej.

Odwodnienie liniowe

Na szerokości zjazdów w ciągu cieku betonowego przewidziano ustawienie odwodnienia liniowego. Korytka cieku liniowego niskie szerokości 20cm o krawędziach żeliwnych. Klasa Obciążenia D400. Odwodnienie liniowe ustawione zostanie na podsypce cementowo – piaskowej grubości 3cm oraz podbudowie z kruszywa łamanego stabilizowanego mechanicznie.

4.10 Zieleń

Kolidujące z projektowanymi rozwiązaniami drzewa oraz krzewy zostaną usunięte.

4.11 Ogrodzenia

Na odcinku od km 0+007 do km 0+171, po stronie prawej należy rozebrać istniejące ogrodzenie usytuowane wzdłuż działek nr 186/1; 187; 188; 189/1 oraz 528/4.

Rozbiórkę należy przeprowadzić tak aby nie powodować dodatkowych uszkodzeń (zaleca się wykonanie dokumentacji fotograficznej przed przystąpieniem do prac rozbiórkowych).

Ogrodzenie należy przestawić w nową lokalizację, wzdłuż projektowanej granicy pasa drogowego wykorzystując materiały uzyskane z rozbiórki (przęsła). Cokoły oraz fundamenty pod słupki należy wykonać z betonu minimum C12/15.

4.12 Roboty ziemne

Roboty ziemne polegać będą na wykonaniu koryta pod konstrukcję jezdni, chodnika lub zjazdów. regulację korony drogi. Wykonana zostanie również regulacja korony drogi.

4.13 Roboty rozbiórkowe

Istniejącą nawierzchnię, krawężniki oraz przepust usytuowany w km 0+317 przewiduje się do rozbiórki.

4.14 Organizacja ruchu

Oznakowanie drogi należy wykonać zgodnie z zatwierdzonym projektem Organizacji Ruchu.

4.15 Oświetlenie

Istniejące oświetlenie będzie wykorzystane do dalszej eksploatacji.

Na odcinku od km 0+000 do km 0+170 istniejące oświetlenie zostanie przebudowane, tak aby nie kolidowało z rozwiązaniami drogowymi.

Na odcinku od km 0+170 do km 0+505 wybudowane zostanie nowe oświetlenie.

Szczegółowy zakres według projektu branżowego.

4.16 Urządzenia infrastruktury technicznej nie związane z drogą

W obszarze projektowanej inwestycji zlokalizowane są urządzenia sieci elektrycznej, gazowej, teletechnicznej oraz kanalizacji sanitarnej. Projektowana ulica koliduje z istniejącą siecią elektryczną, która wymagać będzie przebudowy.

sieć elektryczna

Kolidująca z projektowaną drogą sieci elektryczna na odcinku od km 0+052 do km 0+143 zostanie przebudowana. Sieć zostanie usytuowana poza poboczem drogi. Przesunięte zostanie również złącze kablowe ZK1 do działki nr 187, tak aby znalazło się w nowej granicy pasa drogowego.
Przebudowę kolidujących sieci energetycznych należy wykonać zgodnie z projektem branżowym pod nadzorem właściciela sieci.
sieć gazowa
Prace budowlane wykonywane w bezpośredniej bliskości sieci gazowej należy prowadzić ręcznie z zachowaniem szczególnej ostrożności. O zamierzonym rozpoczęciu prac należy powiadomić pisemnie Rejon Dystrybucji Gazu w Pionkach.
W przypadku stwierdzenia w trakcie budowy konieczności wykonania dodatkowych prac zabezpieczających sieć gazową, Inwestor ma obowiązek zlecić odpłatne wykonanie tych prac do Rejonu Dystrybucji Gazu w Pionkach, ul. Słowackiego 13a.
Sieć teletechniczna
Istniejącą sieć teletechniczną kablową krzyżującą się z ulicą należy zabezpieczyć rurami osłonowymi dwudzielnymi. Prace w pobliżu sieci teletechnicznej należy prowadzić z zachowaniem szczególnej ostrożności pod nadzorem przedstawiciela służb technicznych Orange Polska S.A. Przed wykonaniem robót ziemnych należy wykonać wykopy kontrolne w celu lokalizacji sieci telefonicznej.
Sieć wodociągowa
Skrzynki zasuw ulicznych i hydrantowych dostosować do nowych rzędnych drogowych.
Hydrant usytuowany w km 0+093 po stronie prawej należy przesunąć poza drogę.
Spółka KGK zastrzegła sobie prawo wykonania przeglądu oraz ewentualnych napraw swojej sieci w trakcie budowy.
kanalizacja sanitarna
Na istniejących studzienkach rewizyjnych kanalizacji sanitarnej wymienić płyty nastudzienne na większe i zamontować pierścienie odciążające. Włazy żeliwne powinny być klasy D400. Regulację wysokościową włazów przeprowadzić z użyciem żelbetowych pierścieni regulacyjnych.
Spółka KGK zastrzegła sobie prawo wykonania przeglądu oraz ewentualnych napraw swojej sieci w trakcie budowy.

PLAN TYCZENIA

Pikietaż Długość	Promień T1	A Klotoidy T2 Cięciwa	Azm. T1 Kąt zwrotu Azm. cięciwy	X(E)-Pkt X(E)-W X(E)-ŚrŁuku	Y(N)-Pkt Y(N)-W Y(N)-ŚrŁuku	Pkt
0.00	0.00	0.00	117.1183g	**7536588.09**	**5715519.04**	**W1**
93.31						
93.31	0.01	0.00	117.1183g	7536678.05	5715494.25	
0.00	0.00	0.00	-0.4044g	**7536678.05**	**5715494.25**	**W2**
		0.00	316.9158g	7536678.05	5715494.24	
93.31	0.00	0.00	116.7139g	7536678.05	5715494.25	
73.55						
166.86	1000.00	0.00	116.7139g	7536749.08	5715475.16	
19.74	9.87	9.87	1.2569g	**7536758.61**	**5715472.60**	**W3**
		19.74	117.3423g	7536489.54	5714509.43	
186.60	0.00	0.00	117.9707g	7536768.09	5715469.85	
104.94						
291.54	-500.00	0.00	117.9707g	7536868.87	5715440.62	
19.31	9.66	9.66	-2.4590g	**7536878.15**	**5715437.93**	**W4**
		19.31	116.7413g	7537008.15	5715920.83	
310.85	0.00	0.00	115.5118g	7536887.52	5715435.60	
36.21						
347.06	200.00	0.00	115.5118g	7536922.66	5715426.86	
22.15	11.09	11.09	7.0514g	**7536933.42**	**5715424.19**	**W5**
		22.14	119.0375g	7536874.41	5715232.77	
369.21	0.00	0.00	122.5632g	7536943.82	5715420.34	
2.54						
371.75	-200.00	0.00	122.5632g	7536946.20	5715419.46	
43.62	21.90	21.90	-13.8855g	**7536966.74**	**5715411.86**	**W6**
		43.54	115.6205g	7537015.61	5715607.03	
415.37	0.00	0.00	108.6777g	7536988.44	5715408.88	
65.17						
480.54	30.00	0.00	108.6777g	7537053.00	5715400.03	
23.94	12.65	12.65	50.8032g	**7537065.53**	**5715398.31**	**W7**
		23.31	134.0793g	7537048.92	5715370.31	
504.48	0.00	0.00	159.4809g	7537073.05	5715388.14	
12.97						
517.45	-30.00	0.00	159.4809g	7537080.76	5715377.71	
26.09	13.94	13.94	-55.3749g	**7537089.04**	**5715366.50**	**W8**
		25.28	131.7934g	7537104.88	5715395.54	
543.54	0.00	0.00	104.1060g	7537102.95	5715365.60	
300.46						
844.00	0.00	0.00	104.1060g	**7537402.73**	**5715346.24**	**W9**

CZĘŚĆ RYSUNKOWA

SPIS RYSUNKÓW

1. **Plan Orientacyjny**
2. **Plan Zagospodarowania Terenu**
3. **Przekroje Konstrukcyjne**
4. **Profil Podłużny**
5. **Szczegóły przepustów pod koroną drogi**
6. **Szczegóły zjazdów**
7. **Szczegóły konstrukcyjne krawężnika i chodnika**
8. **Szczegół wylotu ścieku do rowu**
9. **Przekroje poprzeczne**

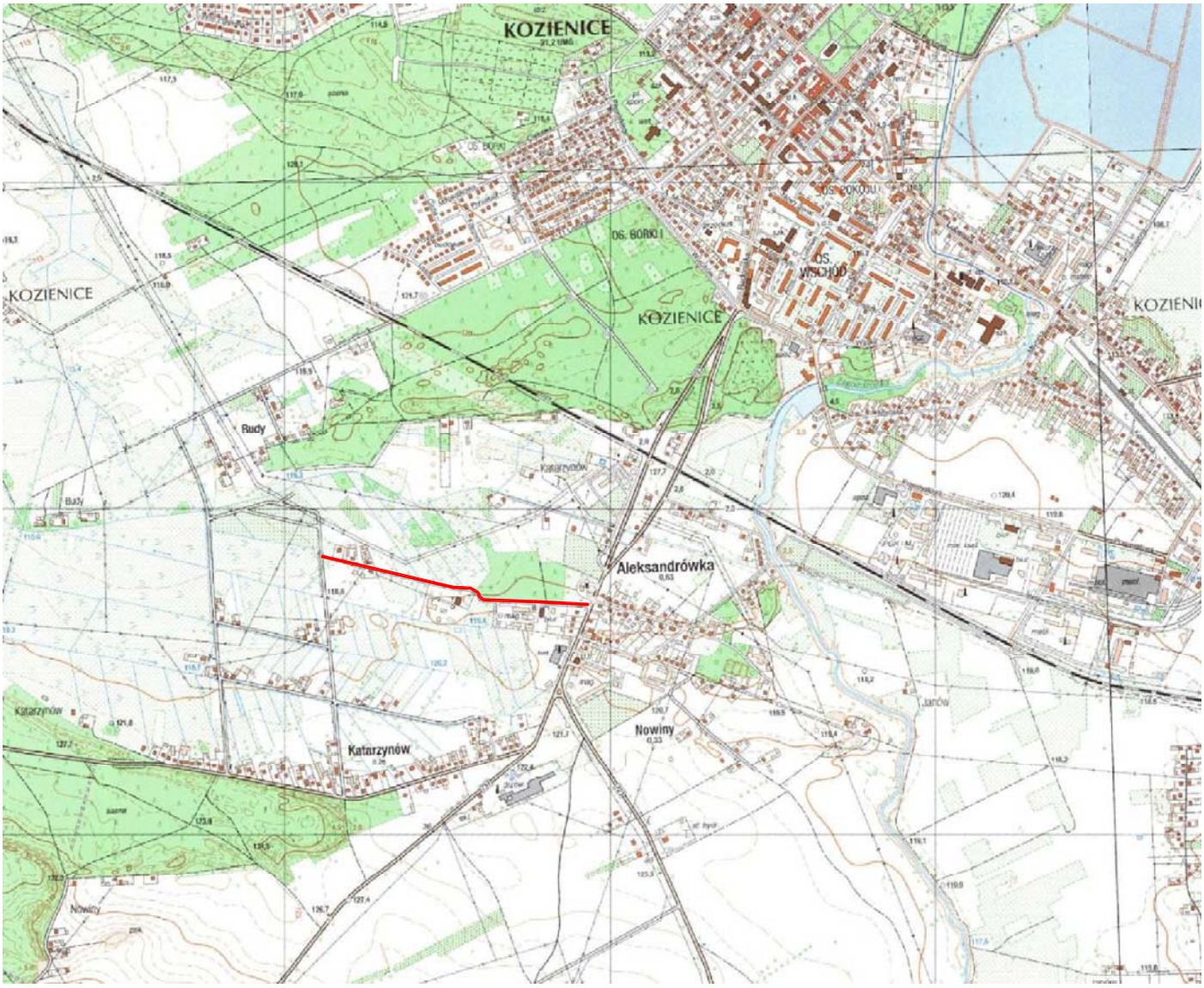

Biuro Projektowo - Usługowe droGaN	*Zamierzenie budowlane:* **BUDOWA UL. SERDECZNEJ OD UL. PROSTEJ DO UL. GŁÓWNEJ W ALEKSANDRÓWCE**		
Stadium: **PROJEKT WYKONAWCZY**	*Tytuł rysunku:* **Plan Orientacyjny**		
Data: 07.2017 r.	*Skala:* 1:10 000	*Nr rysunku:* 1	

Stanowisko	Imię i nazwisko	Uprawnienia	Podpis
Projektant	mgr inż. Grzegorz Nachyła	Budowlane do projektowania w specjalności drogowej bez ograniczeń MAZ/0278/POOD/04	

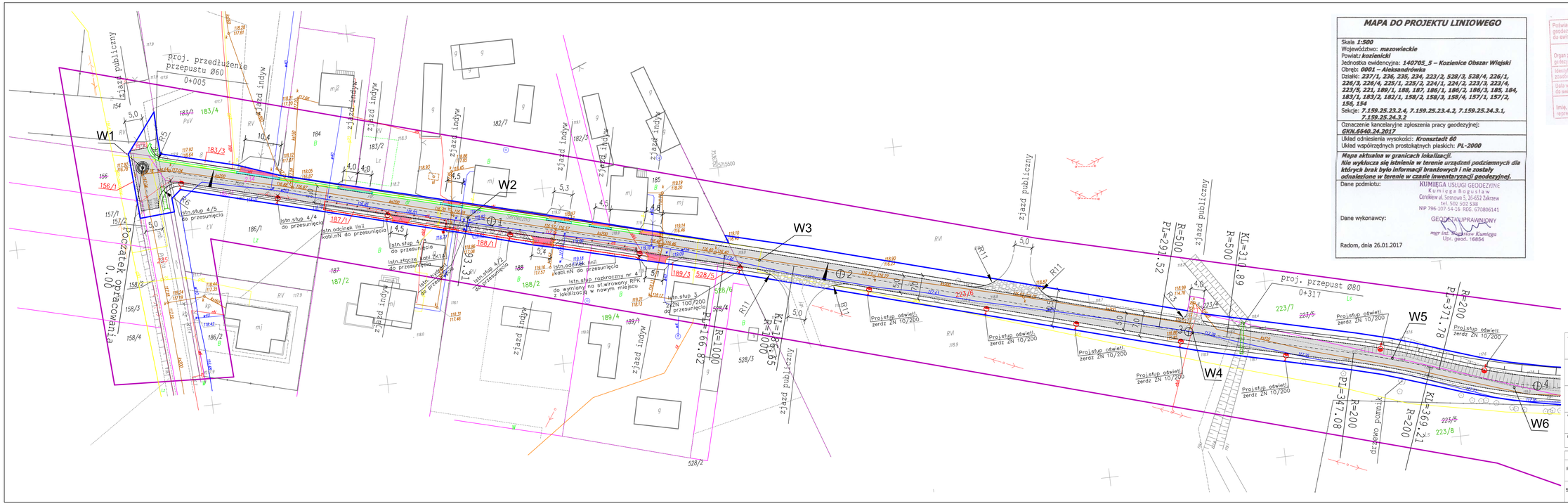

MAPA DO PROJEKTU LINIOWEGO

Skala **1:500**
Województwo: **mazowieckie**
Powiat: **kozienicki**
Jednostka ewidencyjna: **140705_5 – Kozienice Obszar Wiejski**
Obręb: **0001 – Aleksandrówka**
Działki: **237/1, 236, 235, 234, 223/2, 528/3, 528/4, 226/1, 226/3, 226/4, 225/1, 225/2, 224/1, 224/2, 223/3, 223/4, 223/5, 221, 189/1, 188, 187, 186/1, 186/2, 186/3, 185, 184, 183/1, 183/2, 182/1, 159/2, 158/3, 159/4, 157/1, 157/2, 156, 154**
Sekcje: **7.159.25.23.2.4, 7.159.25.23.4.2, 7.159.25.24.3.1, 7.159.25.24.3.2**

Oznaczenie kancelaryjne zgłoszenia pracy geodezyjnej:
GKN.6640.24.2017

Układ odniesienia wysokości: **Kronsztadt 60**
Układ współrzędnych prostokątnych płaskich: **PL-2000**

Mapa aktualna w granicach lokalizacji.
Nie wyklucza się istnienia w terenie urządzeń podziemnych dla których brak było informacji branżowych i nie zostały odnalezione w terenie w czasie inwentaryzacji geodezyjnej.

Dane podmiotu:
KUMIEGA USŁUGI GEODEZYJNE
Kumiega Bogusław
Cerekiew ul. Sosnowa 5, 26-652 Zakrzew
tel. 502 502 538
NIP 796-107-54-16 REG. 670806141

Dane wykonawcy:
GEODETA UPRAWNIONY
mgr inż. Bogusław Kumiega
Upr. geod. 16854

Radom, dnia 26.01.2017

Poświadcza się, że niniejszy dokument został opracowany w wyniku prac geodezyjnych i kartograficznych, których rezultaty zawiera operat techniczny wpisany do ewidencji materiałów państwowego zasobu geodezyjnego i kartograficznego

Organ prowadzący państwowy zasób geodezyjny i kartograficzny	STAROSTA KOZIENICKI Powiatowy Ośrodek Dokumentacji Geodezyjnej i Kartograficznej
Identyfikator ewidencyjny materiału zasobu - operatu technicznego	P.1007.2017.307
Data wpisania operatu technicznego do ewidencji materiałów zasobu	01 MAR 2017 r.
Imię, nazwisko i podpis osoby reprezentującej organ	STAROSTA Z UPOWAŻNIENIA INSPEKTOR Powiatowego Ośrodka Dokumentacji Geodezyjnej i Kartograficznej

Legenda:

- **linia rozgraniczająca teren**
- **oś proj. drogi**
- **proj. krawędź jezdni**
- **proj. krawędź pobocza**
- **proj. obrzeże betonowe 8x30x100cm**
- **proj. ściek betonowy prefabrykowany**
- **proj. odwodnienie liniowe**
- **proj. zjazd z kostki betonowej szarej**
- **proj. zjazd z kruszywa**
- **nawierzchnia bitumiczna**
- **proj. latarnie oświetleniowe**
- **proj. kable nn**
- 234 **nr działek tworzących pas drogowy**
- 183/3 **nr działek powstałych po podziale który zatwierdzi Decyzja ZRID przeznaczone na pas drogowy**
- 223/8 **nr działek powstałych po podziale który zatwierdzi Decyzja ZRID**

Zamawiający: Burmistrz Gminy Kozienice, ul. Parkowa 5, 26 - 900 Kozienice	Stadium: **PROJEKT WYKONAWCZY**
Biuro Projektowe i Usługowe: droGaN Grzegorz Nachyła, 26-600 Radom, ul. Szczecińska 78/1, tel: 508 348 065, drogan@interia.eu	

Zamierzenie budowlane:
BUDOWA UL. SERDECZNEJ NA ODCINKU OD UL. PROSTEJ DO UL. GŁÓWNEJ W ALEKSANDRÓWCE

Branża:	Tytuł rysunku:
DROGOWA	**Plan Zagospodarowania Terenu od km 0+000 do km 0+400**

Data:	Skala:	Nr rysunku:
07.2017 r.	1:500	2a

Stanowisko	Imię i nazwisko	Uprawnienia	Podpis
Projektant	mgr inż. Grzegorz Nachyła	Budowlane do projektowania w specjalności drogowej bez ograniczeń MAZ/0278/POOD/04	
Sprawdzający	mgr inż. Szymon Materek	Budowlane do projektowania w specjalności drogowej bez ograniczeń MAZ/0021/POOD/07	

MAPA DO PROJEKTU LINIOWEGO

Skala **1:500**
Województwo: ***mazowieckie***
Powiat: ***kozienicki***
Jednostka ewidencyjna: ***140705_5 – Kozienice Obszar Wiejski***
Obręb: ***0001 – Aleksandrówka***
Działki: ***237/1, 236, 235, 234, 223/2, 528/3, 528/4, 226/1, 226/3, 226/4, 225/1, 225/2, 224/1, 224/2, 223/3, 223/4, 223/5, 221, 189/1, 188, 187, 186/1, 186/2, 188/3, 185, 184, 183/1, 183/2, 182/1, 158/2, 158/3, 159/4, 157/1, 157/2, 156, 154***
Sekcje: ***7.159.25.23.2.4, 7.159.25.23.4.2, 7.159.25.24.3.1, 7.159.25.24.3.2***

Oznaczenie kancelaryjne zgłoszenia pracy geodezyjnej:
GKN.6640.24.2017
Układ odniesienia wysokości: ***Kronsztadt 60***
Układ współrzędnych prostokątnych płaskich: ***PL-2000***

Mapa aktualna w granicach lokalizacji.
Nie wyklucza się istnienia w terenie urządzeń podziemnych dla których brak było informacji branżowych i nie zostały odnalezione w terenie w czasie inwentaryzacji geodezyjnej.

Dane podmiotu:
KUMIEGA USŁUGI GEODEZYJNE
Kumiega Bogusław
Ćmińsko ul. Sosnowa 3, 26-652 Zakrzew
tel. 502 502 538
NIP 796-207-54-16 REG. 670806141

Dane wykonawcy:
GEODETA UPRAWNIONY
mgr inż. Bogusław Kumiega
Upr. geod. 16854

Radom, dnia 26.01.2017

Poświadcza się, że niniejszy dokument został opracowany w wyniku prac geodezyjnych i kartograficznych, których rezultaty zawiera operat techniczny wpisany do ewidencji materiałów państwowego zasobu geodezyjnego i kartograficznego

Organ prowadzący państwowy zasób geodezyjny i kartograficzny	STAROSTA KOZIENICKI Powiatowy Ośrodek Dokumentacji Geodezyjnej i Kartograficznej
Identyfikator ewidencyjny materiału zasobu - operatu technicznego	9.1609.2017.307
Data wpisania operatu technicznego do ewidencji materiałów zasobu	01 MAR 2017
Imię, nazwisko i podpis osoby reprezentującej organ	STAROSTA Tomasz Zbiróg INSPEKTOR Dominika Ołódka Dokumentacja Geodezyjna i Kartograficzna

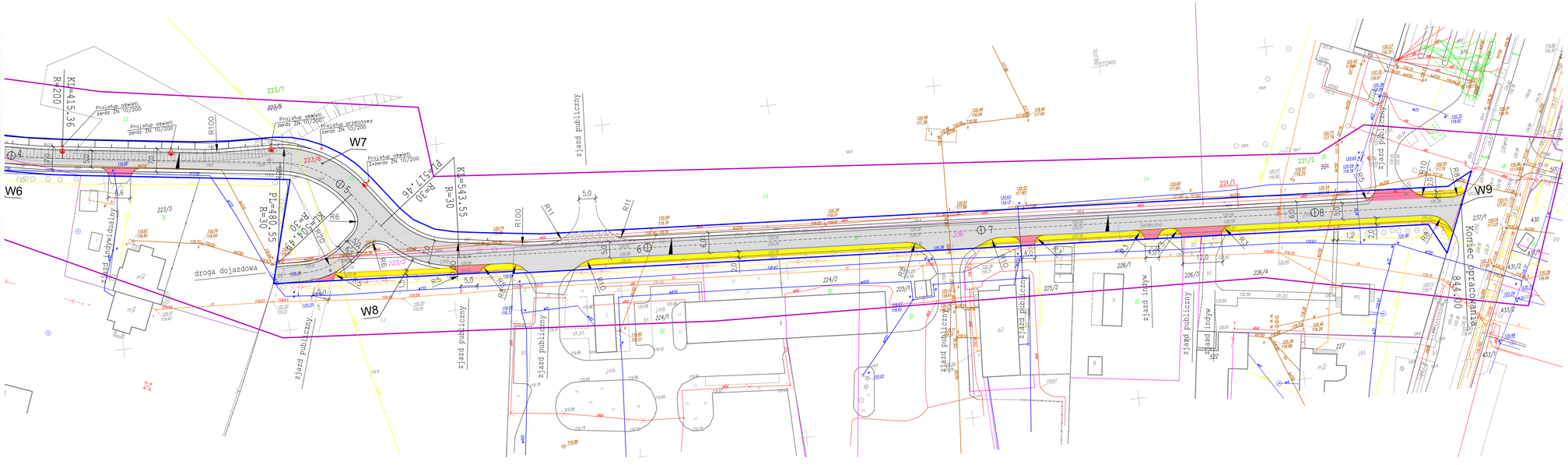

Legenda:

- **linia rozgraniczająca teren**
- **oś proj. drogi**
- **proj. krawędź jezdni**
- **proj. krawędź pobocza**
- **proj. obrzeże betonowe 8x30x100cm**
- **proj. krawężnik betonowy 15x30x100cm**
- **proj. krawężnik betonowy zanižony 15x30x100cm**
- **proj. chodnik z kostki betonowej kolorowej**
- **proj. zjazd z kostki betonowej szarej**
- **proj. zjazd z kruszywa**
- **nawierzchnia bitumiczna**
- **proj. latarnie oświetleniowe**
- **proj. kable nn**
- 234 **nr działek tworzących pas drogowy**
- 183/3 **nr działek powstałych po podziale który zatwierdzi Decyzja ZRID przeznaczone na pas drogowy**
- 223/8 **nr działek powstałych po podziale który zatwierdzi Decyzja ZRID**

Zamawiający:	Burmistrz Gminy Kozienice ul. Parkowa 5 26 - 900 Kozienice	Stadium:	**PROJEKT WYKONAWCZY**
Biuro Projektowe - Usługowe droGaN	Biuro Projektowe - Usługowe "DROGAN" Grzegorz Nachyła 26-600 Radom, ul. Szczedrzińska 78/1 tel: 508 348 065, drogan@interia.eu		
Zamierzenie budowlane:	**BUDOWA UL. SERDECZNEJ NA ODCINKU OD UL. PROSTEJ DO UL. GŁÓWNEJ W ALEKSANDRÓWCE**		
Branża:	**DROGOWA**	Tytuł rysunku:	**Plan Zagospodarowania Terenu od km 0+400 do km 0+844.00**
Data: 07.2017 r.	Skala: 1:500	Nr rysunku:	2b

Stanowisko	Imię i nazwisko	Uprawnienia	Podpis
Projektant	mgr inż. Grzegorz Nachyła	Budowlane do projektowania w specjalności drogowej bez ograniczeń MAZ/0276/POOD/04	
Sprawdzający	mgr inż. Szymon Materek	Budowlane do projektowania w specjalności drogowej bez ograniczeń MAZ/0021/PWOD/07	

od km 0+000 do km 0+142.00

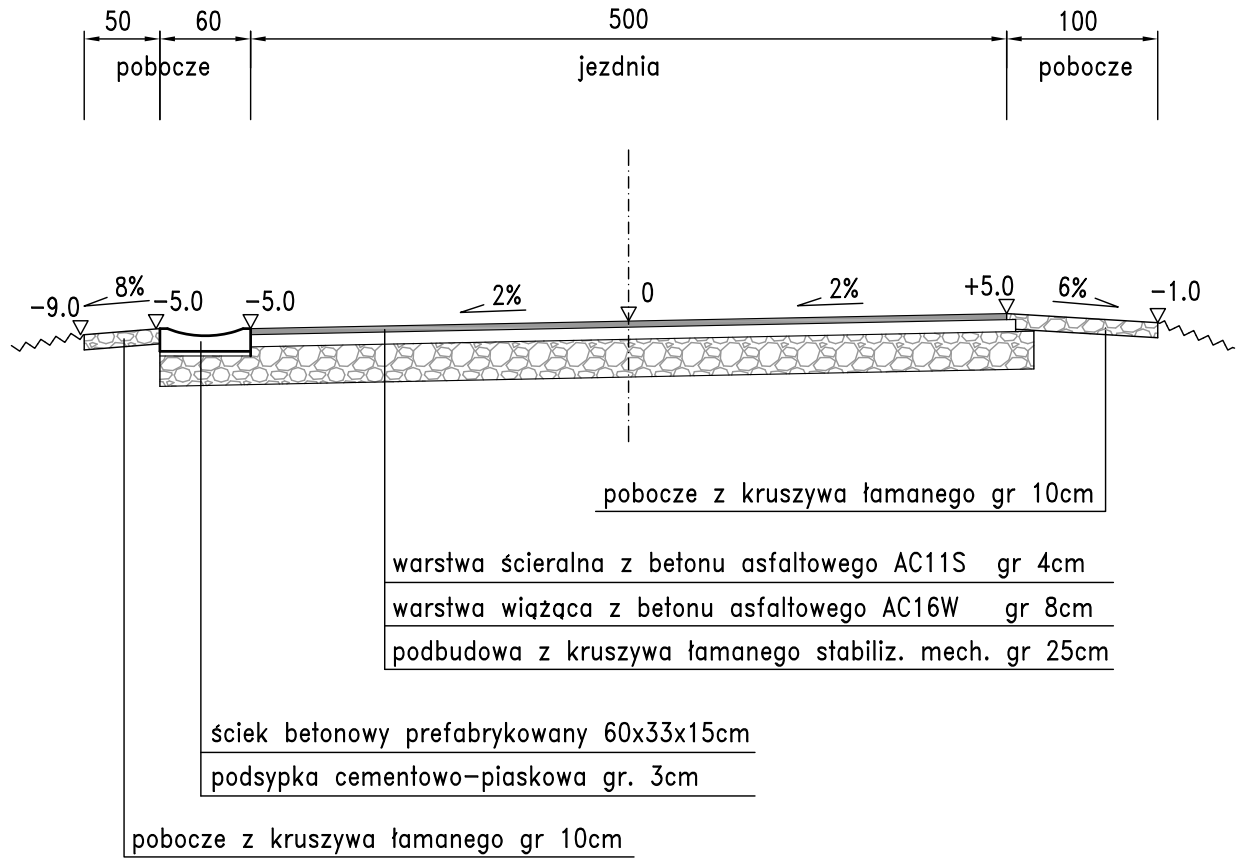

od km 0+250.00 do km 0+350.00

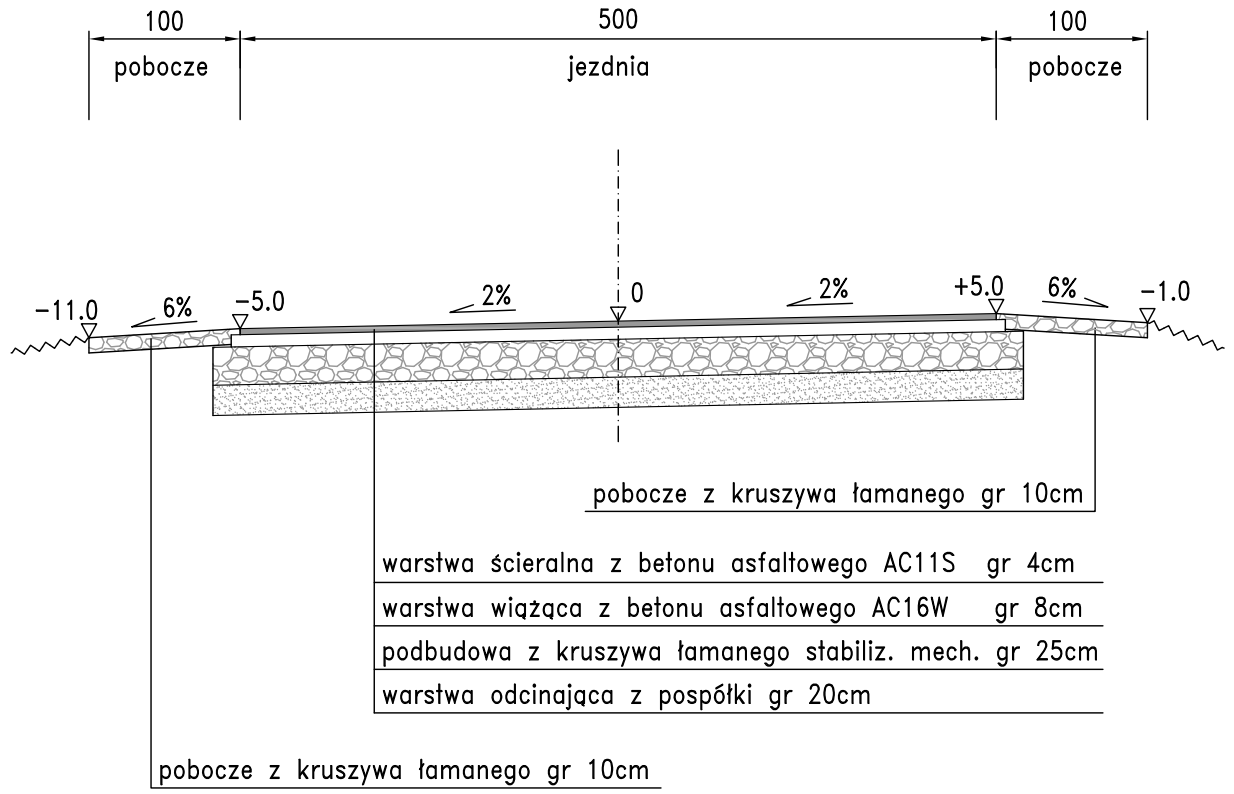

od km 0+563.55 do km 0+816.00

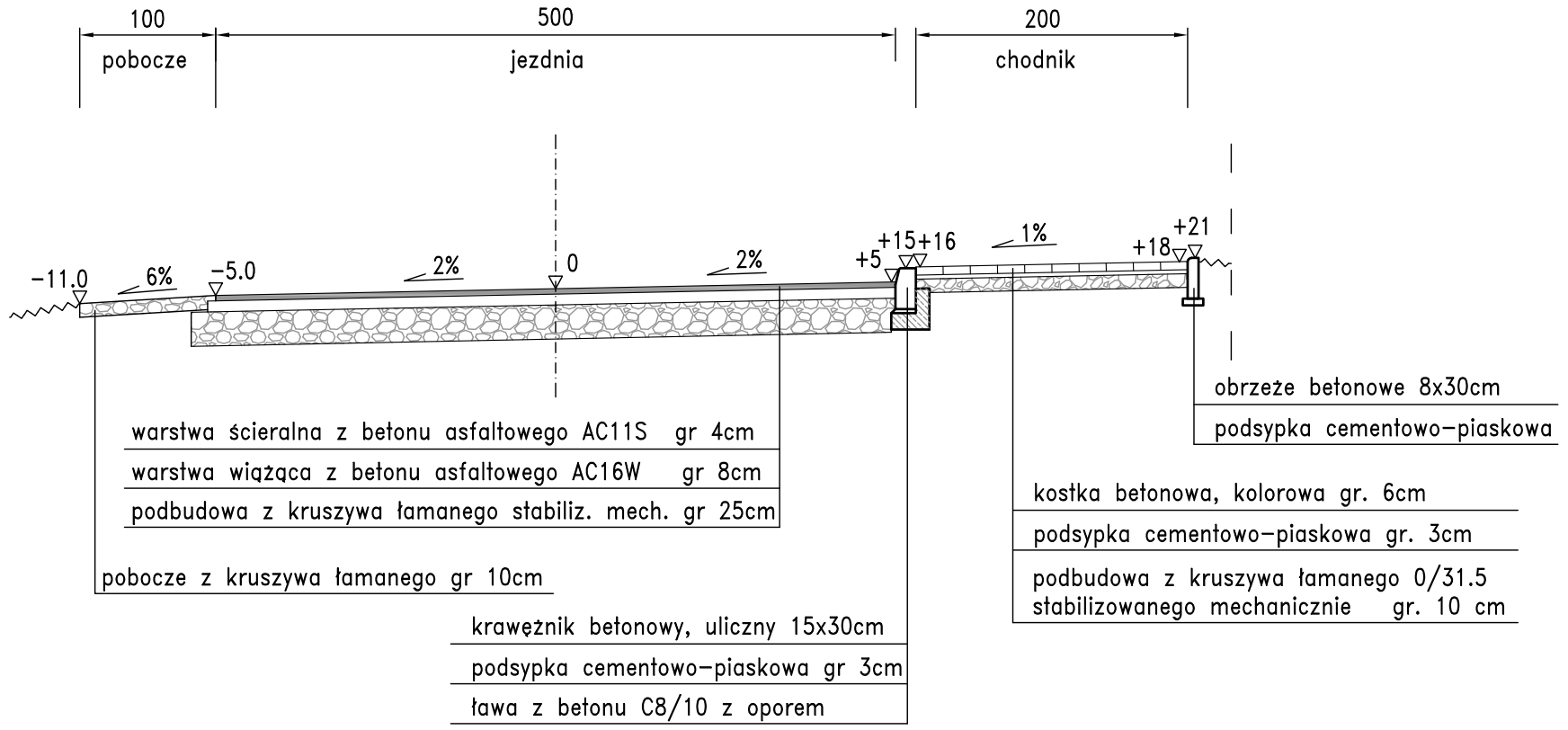

od km 0+142.00 do km 0+250.00 od km 0+350.00 do km 0+460.55

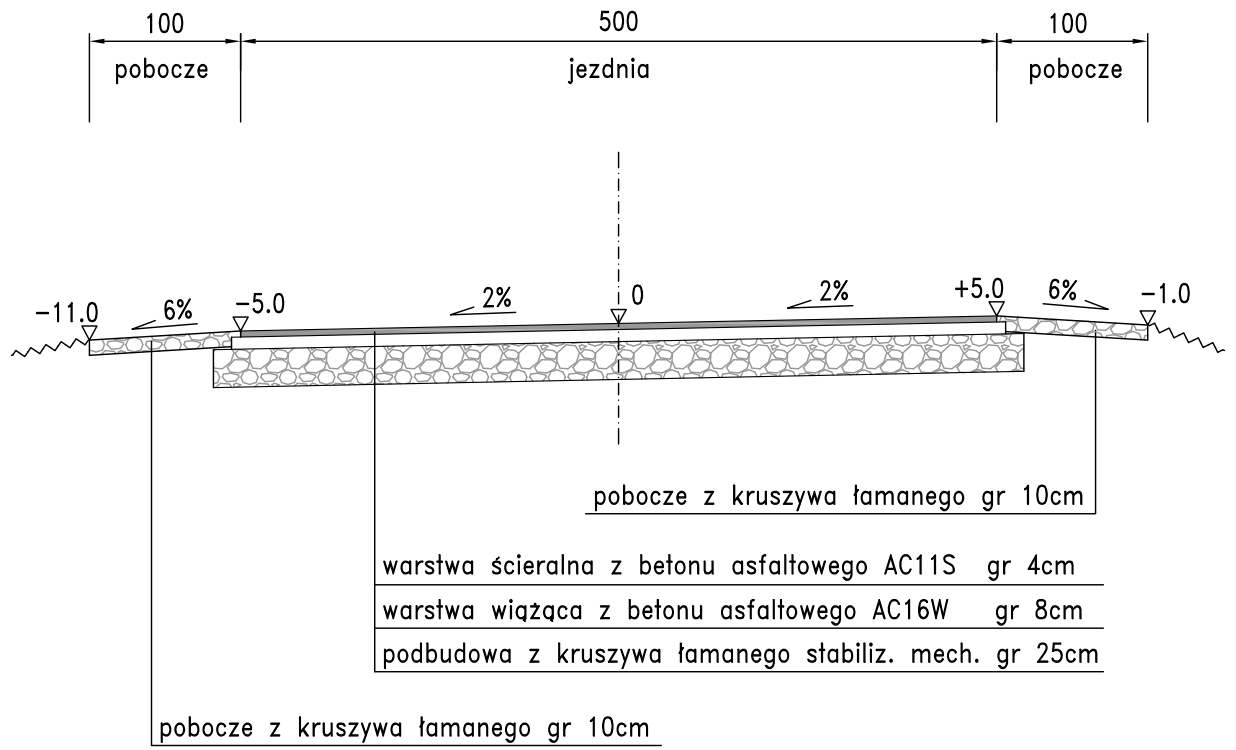

od km 0+480.55 do km 0+543.55

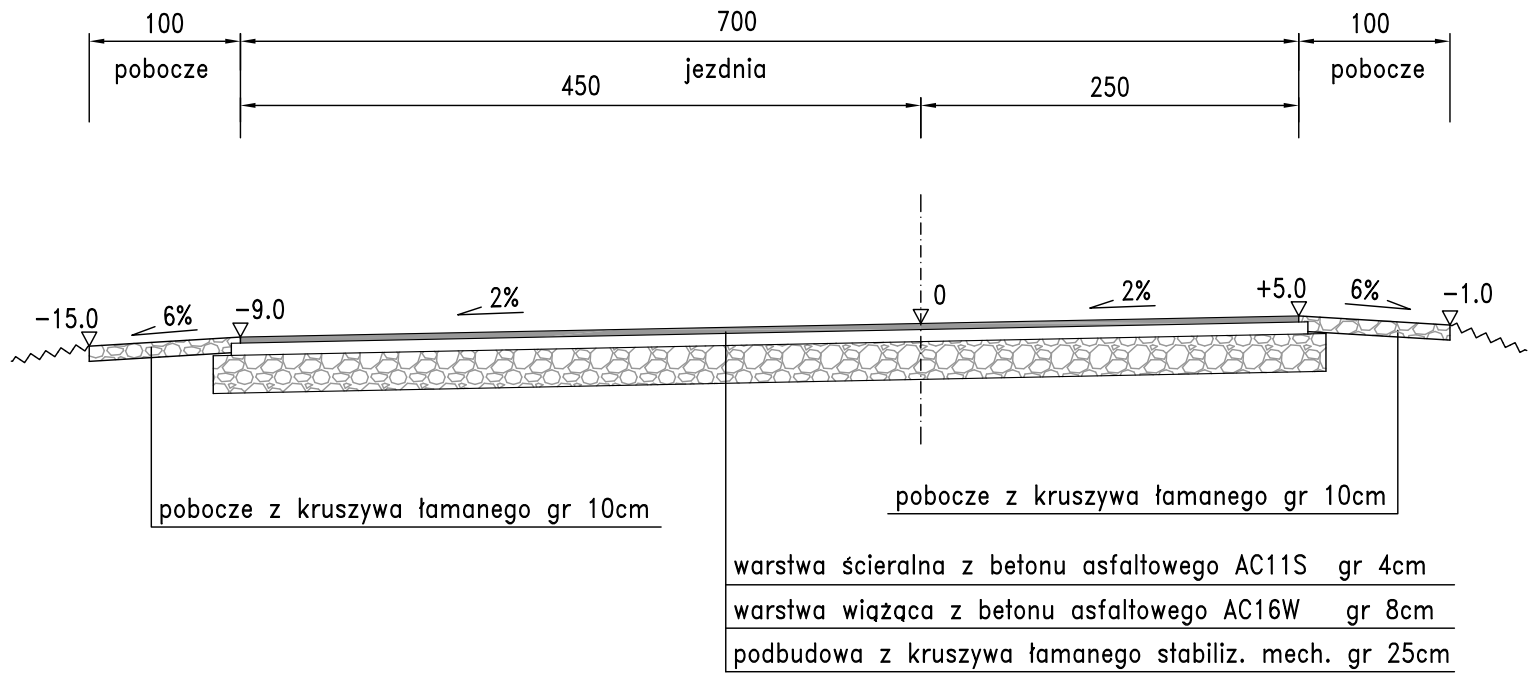

Zamawiający: Burmistrz Gminy Kozienice ul. Parkowa 5 26 - 900 Kozienice	*Stadium:* **PROJEKT WYKONAWCZY**
Biuro Projektowo - Usługowe droGaN Biuro Projektowo - Usługowe "DROGAN" Grzegorz Nachyła 26-600 Radom, ul. Szczecińska 78/1 tel: 508 348 065, drogan@interia.eu	
Zamierzenie budowlane: **BUDOWA UL. SERDECZNEJ NA ODCINKU OD UL. PROSTEJ DO UL. GŁÓWNEJ W ALEKSANDRÓWCE**	
Branża: **DROGOWA**	*Tytuł rysunku:* **Przekroje konstrukcyjne**
Data: 07.2017 r.	*Skala:* 1:50 / *Nr rysunku:* 3

Stanowisko	Imię i nazwisko	Uprawnienia	Podpis
Projektant	mgr inż. Grzegorz Nachyła	Budowlane do projektowania w specjalności drogowej bez ograniczeń MAZ/0278/POOD/04	
Sprawdzający	mgr inż. Szymon Materek	Budowlane do projektowania w specjalności drogowej bez ograniczeń MAZ/0021/PWOD/07	

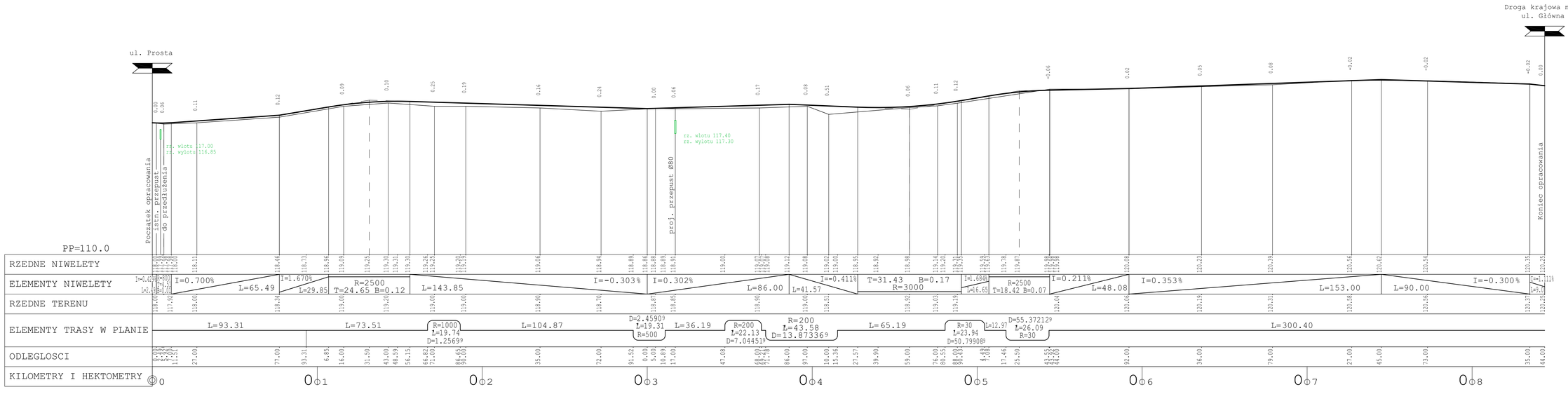

Zamawiający: Burmistrz Gminy Kozienice, ul. Parkowa 5, 26 - 900 Kozienice		Stadium: **PROJEKT WYKONAWCZY**	
Biuro Projektowo - Usługowe "DROGAN" Grzegorz Nachyła, 26-600 Radom, ul. Szczecińska 78/1, tel: 508 348 065, drogan@interia.eu			
Zamierzenie budowlane: **BUDOWA UL. SERDECZNEJ NA ODCINKU OD UL. PROSTEJ DO UL. GŁÓWNEJ W ALEKSANDRÓWCE**			
Branża: **DROGOWA**		Tytuł rysunku: **Profil Podłużny**	
Data: 07.2017 r.	Skala: 1:100/1000	Nr rysunku: 4	

Stanowisko	Imię i nazwisko	Uprawnienia	Podpis
Projektant	mgr inż. Grzegorz Nachyła	Budowlane do projektowania w specjalności drogowej bez ograniczeń MAZ/0278/POOD/04	
Sprawdzający	mgr inż. Szymon Materek	Budowlane do projektowania w specjalności drogowej bez ograniczeń MAZ/0021/PWOD/07	

PRZEKRÓJ PODŁUŻNY skala 1:50

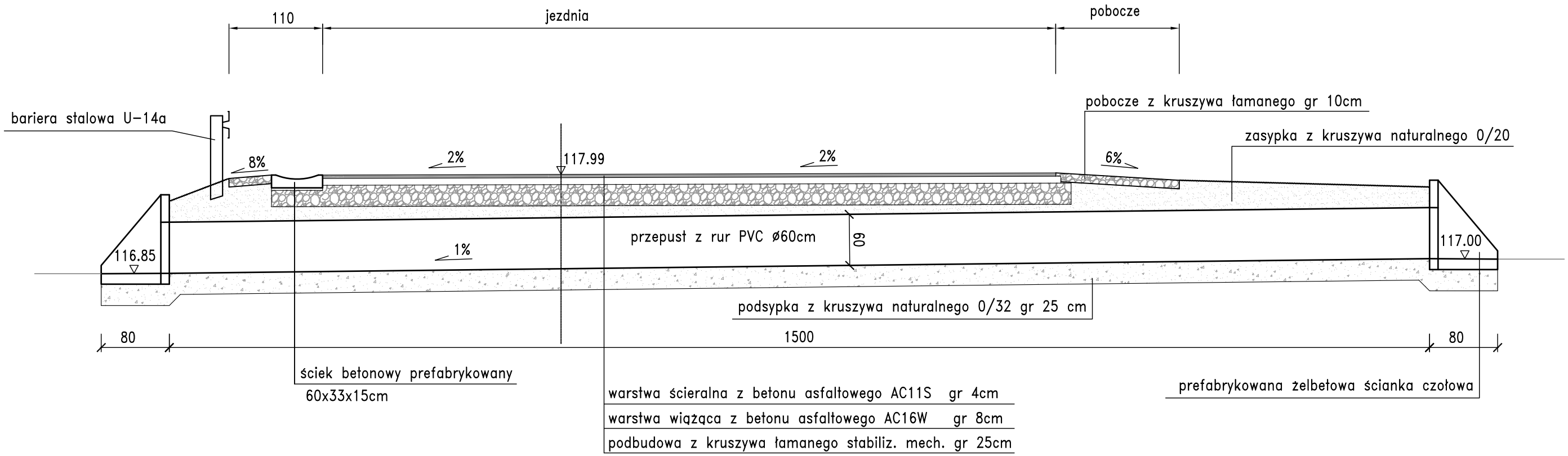

Uwaga!
Dopuszcza się zastosowanie ścianek czołowych o innych wymiarach.

WIDOK OD STRONY WLOTU
skala 1:50

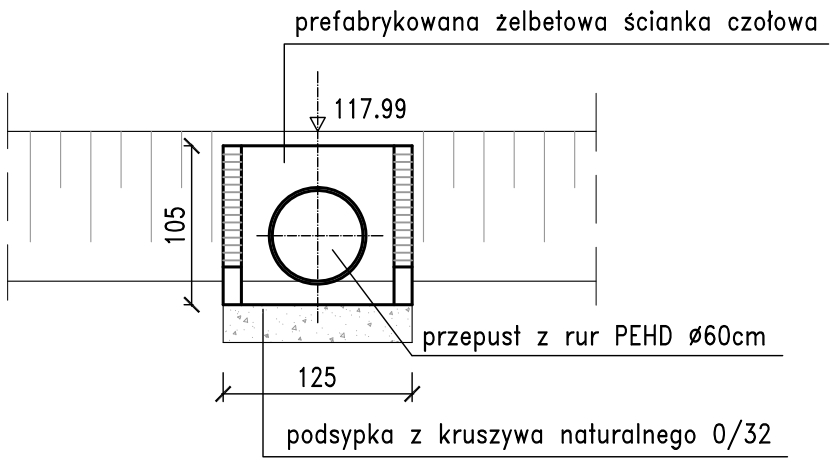

PRZEKRÓJ W OSI DROGI
skala 1:50

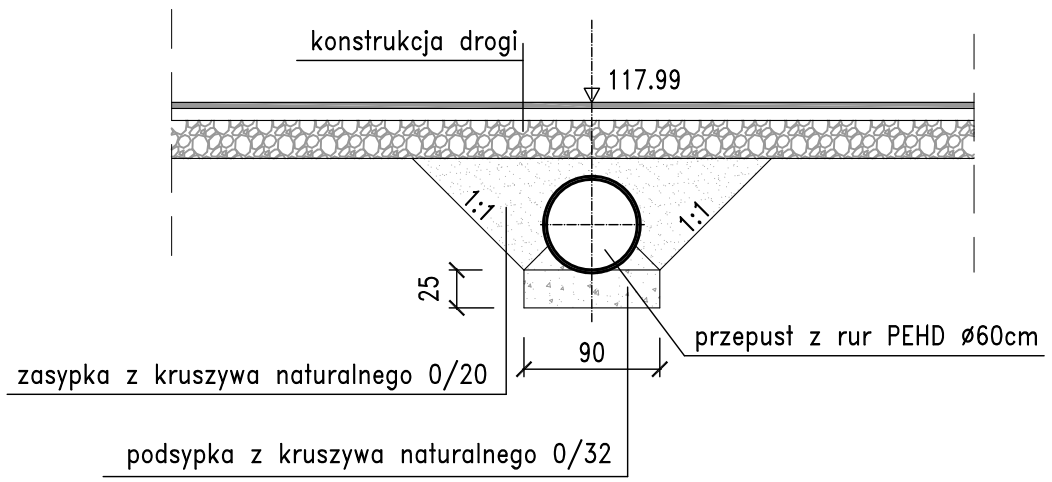

Zamawiający: Burmistrz Gminy Kozienice ul. Parkowa 5 26 - 900 Kozienice	*Stadium:* **PROJEKT WYKONAWCZY**
Biuro Projektowo - Usługowe droGaN	Biuro Projektowo - Usługowe "DROGAN" Grzegorz Nachyła 26-600 Radom, ul. Szczecińska 78/1 tel: 508 348 065, drogan@interia.eu
Zamierzenie budowlane: **BUDOWA UL. SERDECZNEJ NA ODCINKU OD UL. PROSTEJ DO UL. GŁÓWNEJ W ALEKSANDRÓWCE**	
Branża: **DROGOWA**	*Tytuł rysunku:* **Szczegół przepustu pod koroną drogi km 0+005.00**
Data: 07.2017 r.	*Skala:* 1:50 — *Nr rysunku:* 5a

Stanowisko	Imię i nazwisko	Uprawnienia	Podpis
Projektant	mgr inż. Grzegorz Nachyła	Budowlane do projektowania w specjalności drogowej bez ograniczeń MAZ/0278/POOD/04	
Sprawdzający	mgr inż. Szymon Materek	Budowlane do projektowania w specjalności drogowej bez ograniczeń MAZ/0021/PWOD/07	

PRZEKRÓJ PODŁUŻNY skala 1:50

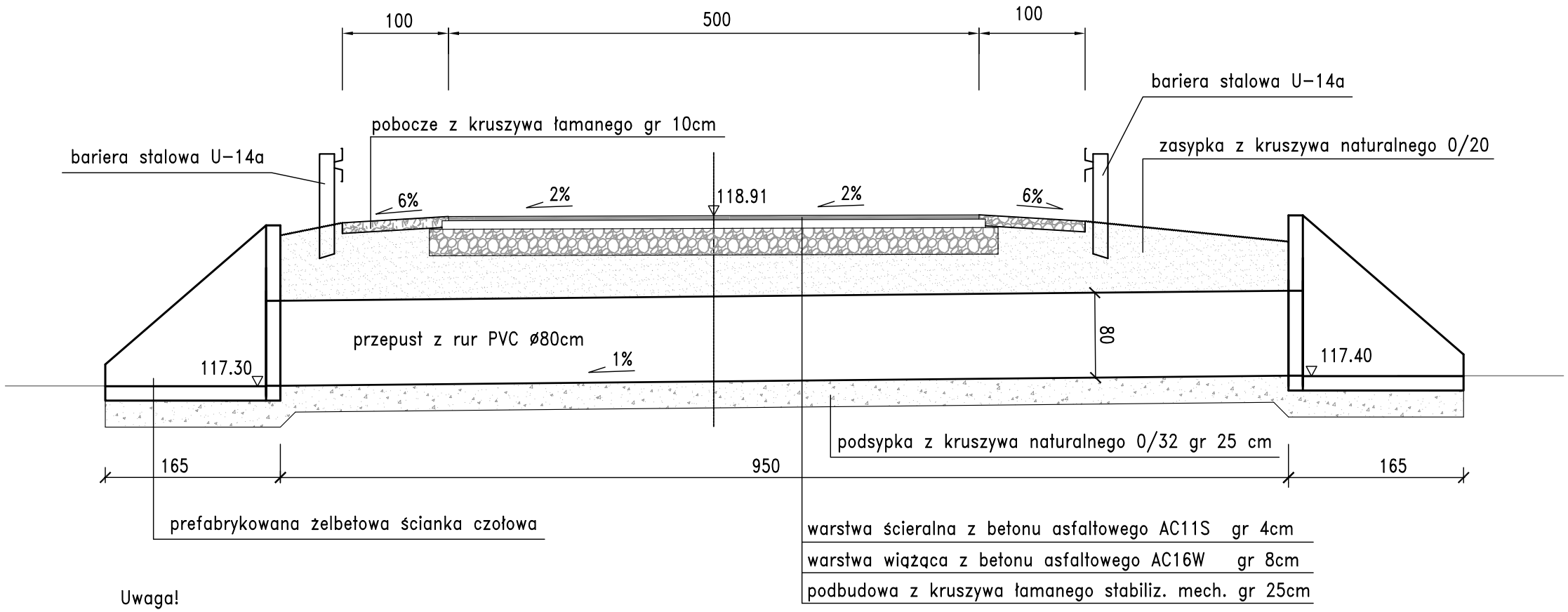

Uwaga!
Dopuszcza się zastosowanie ścianek czołowych o innych wymiarach.

WIDOK OD STRONY WLOTU
skala 1:50

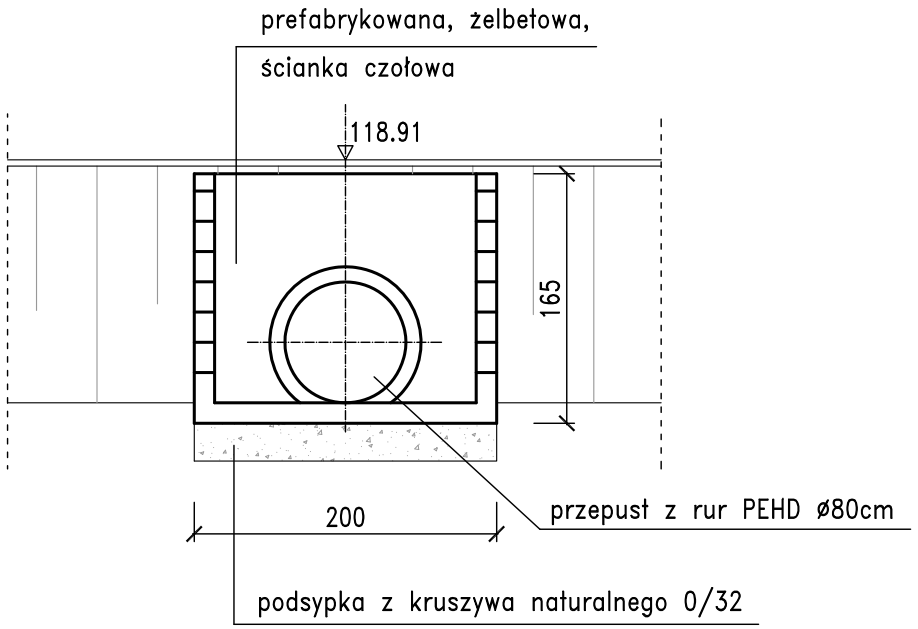

PRZEKRÓJ W OSI DROGI
skala 1:50

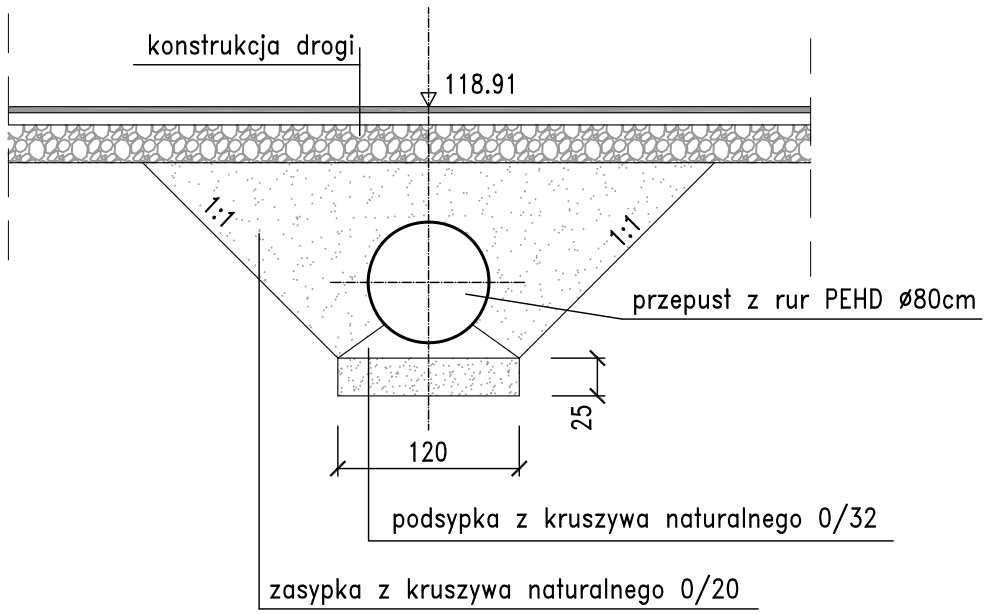

Zamawiający: Burmistrz Gminy Kozienice ul. Parkowa 5 26 - 900 Kozienice	*Stadium:* **PROJEKT WYKONAWCZY**
Biuro Projektowo - Usługowe droGaN	Biuro Projektowo - Usługowe "DROGAN" Grzegorz Nachyła 26-600 Radom, ul. Szczecińska 78/1 tel: 508 348 065, drogan@interia.eu
Zamierzenie budowlane: **BUDOWA UL. SERDECZNEJ NA ODCINKU OD UL. PROSTEJ DO UL. GŁÓWNEJ W ALEKSANDRÓWCE**	
Branża: **DROGOWA**	*Tytuł rysunku:* **Szczegół przepustu pod koroną drogi km 0+317.00**
Data: 07.2017 r.	*Skala:* 1:50 — *Nr rysunku:* 5b

Stanowisko	Imię i nazwisko	Uprawnienia	Podpis
Projektant	mgr inż. Grzegorz Nachyła	Budowlane do projektowania w specjalności drogowej bez ograniczeń MAZ/0278/POOD/04	
Sprawdzający	mgr inż. Szymon Materek	Budowlane do projektowania w specjalności drogowej bez ograniczeń MAZ/0021/PWOD/07	

Zjazdy indywidualne (km 0+075P; 0+115P; 0+145L; 0+148P; 0+433P)

WIDOK Z GÓRY

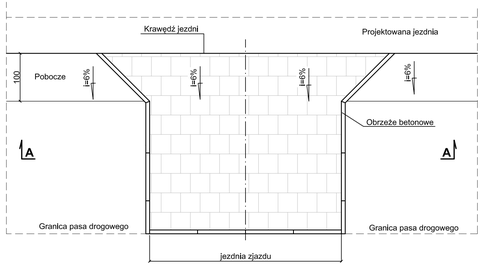

Przekrój A-A

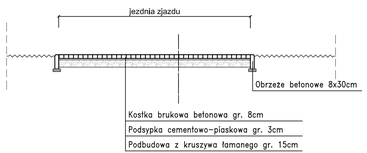

UWAGA!

Szerokości zjazdów według Planu Zagospodarowania Terenu.

Zjazdy indywidualne (km 0+033L; 0+061L; 0+088L; 0+119L; 0+131)

WIDOK Z GÓRY

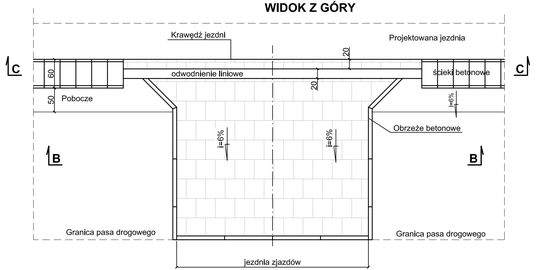

Przekrój B-B

UWAGA!

Szerokość zjazdów według Planu Zagospodarowania Terenu.

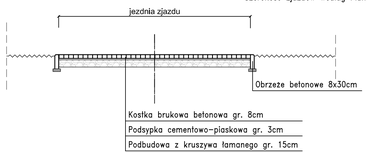

Przekrój C-C

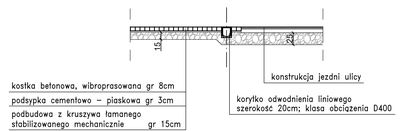

Zjazdy publiczne (km 0+190P; 0+250L; 0+301L; 0+583L)

WIDOK Z GÓRY

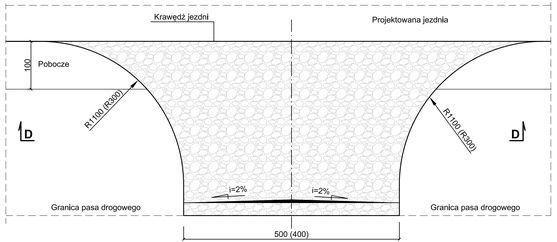

Przekrój D-D

UWAGA!

Wartości podane w nawiasach dotyczą zjazdu w km 0+301 (strona lewa).

Zjazdy przez chodnik, strona prawa (od km 0+500 do km 0+800)

WIDOK Z GÓRY

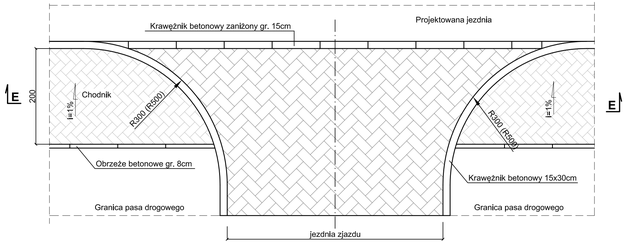

Przekrój E-E

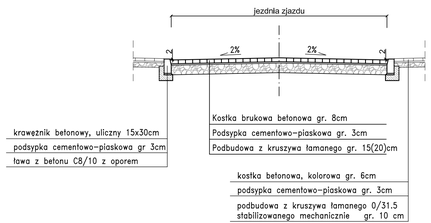

UWAGA!

Wartości podane w nawiasach dotyczą zjazdów publicznych.

Zamawiający: Burmistrz Gminy Kozienice, ul. Parkowa 5, 26 - 900 Kozienice		Stadium: **PROJEKT WYKONAWCZY**	
Biuro Projektowe i Usługowe "DROGAN" Grzegorz Nachyła, 26-600 Radom, ul. Szczecińska 78/1, tel: 508 348 065, drogan@interia.eu			
Zamierzenie budowlane: **BUDOWA UL. SERDECZNEJ NA ODCINKU OD UL. PROSTEJ DO UL. GŁÓWNEJ W ALEKSANDRÓWCE**			
Branża: **DROGOWA**		Tytuł rysunku: **Szczegół zjazdów**	
Data: 07.2017 r.		Skala: 1:50	Nr rysunku: 6
Stanowisko	Imię i nazwisko	Uprawnienia	Podpis
Projektant	mgr inż. Grzegorz Nachyła	Budowlane do projektowania w specjalności drogowej bez ograniczeń MAZ/0278/POOD/04	
Sprawdzający	mgr inż. Szymon Materek	Budowlane do projektowania w specjalności drogowej bez ograniczeń MAZ/0021/PWOD/07	

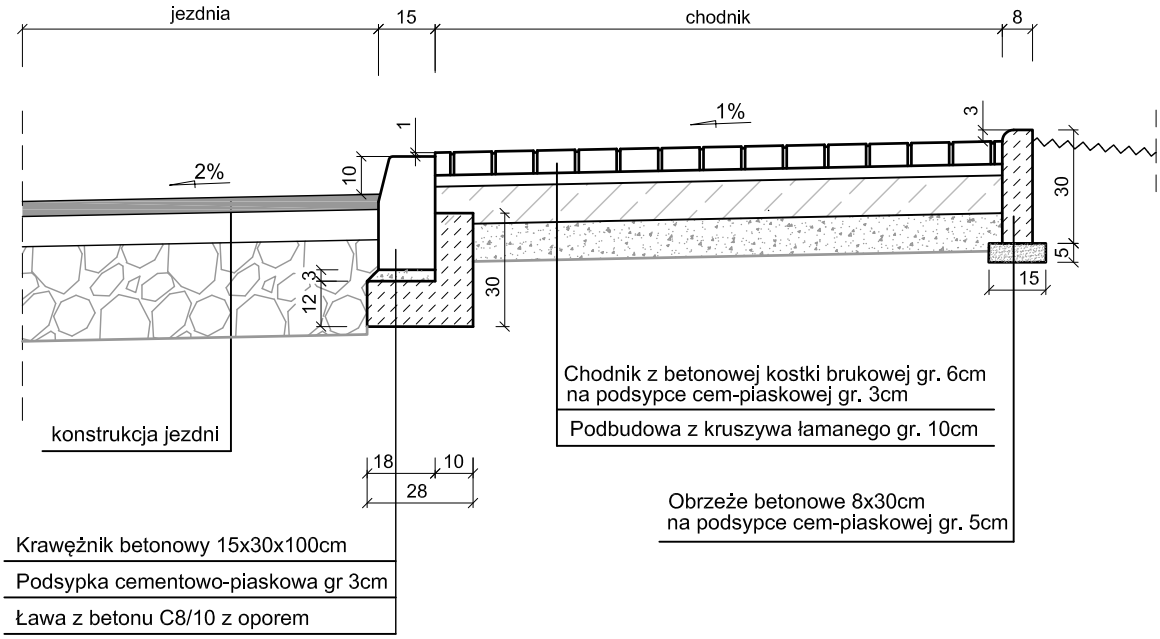

Zamawiający: Burmistrz Gminy Kozienice ul. Parkowa 5 26 - 900 Kozienice	*Stadium:* **PROJEKT WYKONAWCZY**
Biuro Projektowo - Usługowe droGaN	Biuro Projektowo - Usługowe "DROGAN" Grzegorz Nachyła 26-600 Radom, ul. Szczecińska 78/1 tel: 508 348 065, drogan@interia.eu
Zamierzenie budowlane: **BUDOWA UL. SERDECZNEJ NA ODCINKU OD UL. PROSTEJ DO UL. GŁÓWNEJ W ALEKSANDRÓWCE**	
Branża: **DROGOWA**	*Tytuł rysunku:* **Szczegóły konstrukcyjne krawężnika i chodnika**
Data: 07.2017 r.	*Skala:* 1:20 / *Nr rysunku:* 7

Stanowisko	Imię i nazwisko	Uprawnienia	Podpis
Projektant	mgr inż. Grzegorz Nachyła	Budowlane do projektowania w specjalności drogowej bez ograniczeń MAZ/0278/POOD/04	
Sprawdzający	mgr inż. Szymon Materek	Budowlane do projektowania w specjalności drogowej bez ograniczeń MAZ/0021/PWOD/07	

PRZEKRÓJ PODŁUŻNY

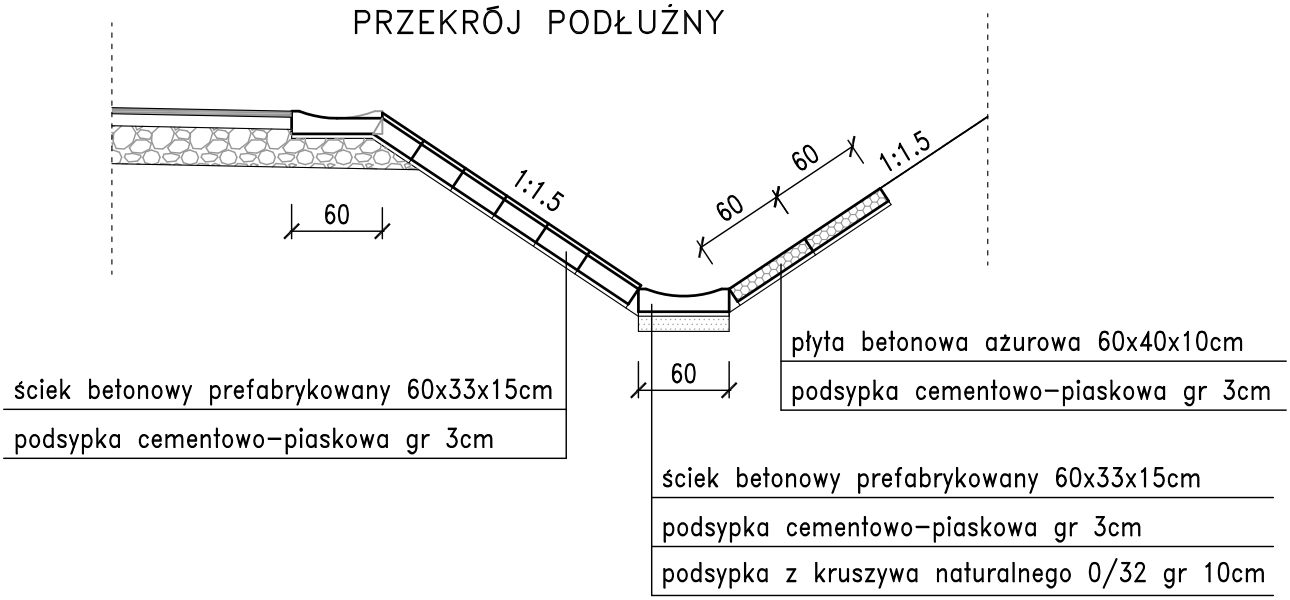

WIDOK Z GÓRY

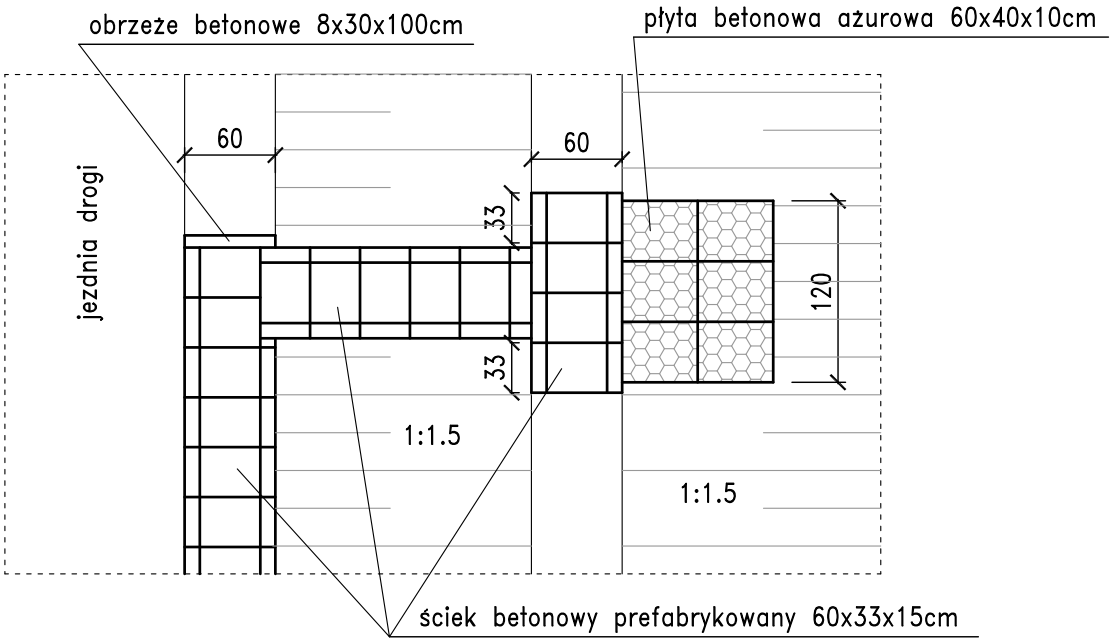

Zamawiający: Burmistrz Gminy Kozienice ul. Parkowa 5 26 - 900 Kozienice	*Stadium:* **PROJEKT WYKONAWCZY**
Biuro Projektowo - Usługowe droGaN	Biuro Projektowo - Usługowe "DROGAN" Grzegorz Nachyła 26-600 Radom, ul. Szczecińska 78/1 tel: 508 348 065, drogan@interia.eu
Zamierzenie budowlane: **BUDOWA UL. SERDECZNEJ NA ODCINKU OD UL. PROSTEJ DO UL. GŁÓWNEJ W ALEKSANDRÓWCE**	
Branża: **DROGOWA**	*Tytuł rysunku:* **Szczegół wylotu ścieku do rowu**
Data: 07.2017 r.	*Skala:* 1:50 / *Nr rysunku:* 8

Stanowisko	Imię i nazwisko	Uprawnienia	Podpis
Projektant	mgr inż. Grzegorz Nachyła	Budowlane do projektowania w specjalności drogowej bez ograniczeń MAZ/0278/POOD/04	
Sprawdzający	mgr inż. Szymon Materek	Budowlane do projektowania w specjalności drogowej bez ograniczeń MAZ/0021/PWOD/07	

Zamawiający:

Burmistrz Gminy Kozienice
ul. Parkowa 5
26 - 900 Kozienice

Biuro Projektowe "Drogan"

drogan

Biuro Projektowe "Drogan"
Grzegorz Nachyła
26-600 Radom, ul. Szczecińska 78/1
tel: 508 348 065, drogan@interia.eu

Stadium:

PROJEKT WYKONAWCZY

Zamierzenie budowlane:

BUDOWA UL. ŚERDECZNEJ NA ODCINKU OD UL. PROSTEJ DO UL. GŁÓWNEJ W ALEKSANDRÓWCE

Branża:

DROGOWA

Tytuł rysunku:

Przekroje poprzeczne

Data:

07.2017 r.

Skala:

1:100

Nr rysunku:

9

Stanowisko	Imię i nazwisko	Uprawnienia	Podpis
Projektant	mgr inż. Grzegorz Nachyła	Budowlane do projektowania w specjalności drogowej nr MAZ/0027/POOD/04	
Sprawdzający	mgr inż. Szymon Materek	Budowlane do projektowania w specjalności drogowej nr MAZ/0021/POOD/07	

INFORMACJA DOTYCZĄCA BEZPIECZEŃSTWA I OCHRONY ZDROWIA.

Budowa ulicy Serdecznej na odcinku od ul. Prostej do ul. Głównej w Aleksandrówce

Inwestor: **Burmistrz Gminy Kozienice,**
ul. Parkowa 5,
26-900 Kozienice

Projektant: **Grzegorz Nachyła**
Biuro Projektowo – Usługowe DROGAN
ul. Szczecińska 78/1
26 – 600 Radom

1. **Zakres robót i kolejność realizacji poszczególnych obiektów:**

Zakres robót:

- wykonywanie robót pomiarowych;
- wykonanie robót rozbiórkowych;
- wykonanie robót ziemnych;
- wykonanie przepustów pod koroną drogi;
- profilowanie i zagęszczanie podłoża pod warstwy konstrukcyjne ulicy;
- ustawienie krawężników i obrzeży betonowych;
- wykonanie chodnika z kostki betonowej;
- wykonanie konstrukcji ulicy;
- wykonanie zjazdów oraz poboczy;

2. **Wykaz istniejących obiektów budowlanych:**

Istniejąca ul. Prosta oraz ul. Głowna.

3. **Elementy zagospodarowania działki, które mogą stwarzać zagrożenie bezpieczeństwa i zdrowia ludzi:**

Teren przeznaczony pod inwestycje nie zawiera elementów, które mogłyby stwarzać zagrożenie bezpieczeństwa i zdrowia ludzi.

4. **Przewidywane zagrożenia występujące podczas realizacji robót budowlanych:**

Elementami zagospodarowania terenu mogącego stwarzać zagrożenie bezpieczeństwa i zdrowia ludzi stanowi ruch kołowy generowany na istniejących ulicach, zwłaszcza w obrębie skrzyżowań z ul. Prostą i Strumykową.

5. **Sposób prowadzenia instruktażu pracowników przed przystąpieniem do realizacji robót szczególnie niebezpiecznych:**

Ponieważ większość robót realizowana będzie „pod ruchem" należy zwrócić szczególną uwagę na odpowiednie przygotowanie i zabezpieczenie planowanych robót budowlanych.

6. **Środki techniczne i organizacyjne zapobiegające niebezpieczeństwom:**

Wykonawca przed przystąpieniem do budowy powinien sporządzić projekt zabezpieczenia i organizacji ruchu na czas budowy uwzględniający zasady bezpieczeństwa i ochrony zdrowia oraz przeprowadzić instruktaż pracowników.

Do środków zapobiegających zagrożeniom należy również zaliczyć dobrą organizację robót poprzez prawidłowe ich kierowanie i nadzorowanie. Roboty winna prowadzić osoba z odpowiednimi uprawnieniami.

Wszyscy pracownicy wykonujący prace na budowie muszą być wyposażeni w odpowiednie ubrania robocze koloru pomarańczowego z elementami odblaskowymi widocznymi w

każdych warunkach pogodowych. Operatorzy maszyn oraz urządzeń muszą posiadać kompletne wyposażenie ochronne przewidziane w instrukcji użytkowania danego sprzętu(np. okulary ochronne, maski przeciwpyłowe, rękawice itp.).

Kierownik budowy przed rozpoczęciem budowy zobowiązany jest sporządzić plan bezpieczeństwa i ochrony zdrowia zgodnie z Rozporządzeniem Ministra Infrastruktury z dn. 23 września 2003r w sprawie informacji dotyczących bezpieczeństwa i ochrony zdrowia oraz planu bezpieczeństwa i ochrony zdrowia (Dz.U.Nr 120,poz. 1126).